INEL-PROJEKT d.o.o.
Put Nina 120, 23000 Zadar
OIB: 23528481553
tel: 023/323-558; fax: 023/220-064
e-mail: projektiranje@inel-projekt.hr

GRAĐEVINA:	FEKALNA I OBORINSKA ODVODNJA U ZAPADNOM DIJELU NASELJA DIKLO		
INVESTITOR:	ODVODNJA d.o.o., Hrvatskog sabora 2/D, 23000 Zadar OIB 67946095697		
DIO GRAĐEVINE:	CRPNA POSTAJA CS DIKLO		
STRUKOVNA ODREDNICA PROJEKTA:	ELEKTROTEHNIČKI PROJEKT		
NAZIV PROJEKTA:	ELEKTROINSTALACIJE CRPNE STANICE CS DIKLO		
Zajednička oznaka projekta:	TD 5193	BROJ REVIZIJE:	0
Oznaka projekta:	17077/1	DATUM:	06/2017
MAPA:	3a	MJERILO:	1:10 000
RAZRADA:	GLAVNI PROJEKT	BROJ LISTA:	1.

SADRŽAJ: PREGLEDNA SITUACIJA

PROJEKTANT:

BOŽIDAR ŠKARA dipl.ing.el.
OIB : 50506331260

BOŽIDAR ŠKARA
dipl.ing.el.
E 925
OVLAŠTENI INŽENJER
ELEKTROTEHNIKE

Legenda :

- projektirana fekalna kanalizacija
- ranije projektirana odvodnja (nije predmet ovog projekta)
- projektirani tlačni cjevovod
- projektirana oborinska kanalizacija
- projektirani vodovod
- postojeći vodovod
- MO-CS priključno mjerni ormar za napajanje CS
- RO-CS razvodni ormar CS
- kabeli napajanja i upravljanja crpne stanice u zaštitnoj cijevi
- kabel niskonaponskog prilkjučka (nije predmet ovog projekta)

S

INEL-PROJEKT d.o.o.
Put Nina 120, 23000 Zadar
OIB: 23528481553
tel: 023/323-558; fax: 023/220-064
e-mail: projektiranje@inel-projekt.hr

GRAĐEVINA:	FEKALNA I OBORINSKA ODVODNJA U ZAPADNOM DIJELU NASELJA DIKLO		
INVESTITOR:	ODVODNJA d.o.o., Hrvatskog sabora 2/D, 23000 Zadar OIB 67946095697		
DIO GRAĐEVINE:	CRPNA POSTAJA CS DIKLO		
STRUKOVNA ODREDNICA PROJEKTA:	ELEKTROTEHNIČKI PROJEKT		
NAZIV PROJEKTA:	ELEKTROINSTALACIJE CRPNE STANICE CS DIKLO		
Zajednička oznaka projekta:	TD 5193	BROJ REVIZIJE:	0
Oznaka projekta:	17077/1	DATUM:	06/2017
MAPA:	3a	MJERILO:	1:1000
RAZRADA:	GLAVNI PROJEKT	BROJ LISTA:	2.1.

SADRŽAJ: SITUACIJA GRAĐEVINE NA ORTOFOTO KARTI S UKLOPLJENIM KATASTARSKIM PLANOM

PROJEKTANT:

BOŽIDAR ŠKARA dipl.ing.el.
OIB : 50506331260

BOŽIDAR ŠKARA
dipl.ing.el.
E 925
OVLAŠTENI INŽENJER
ELEKTROTEHNIKE

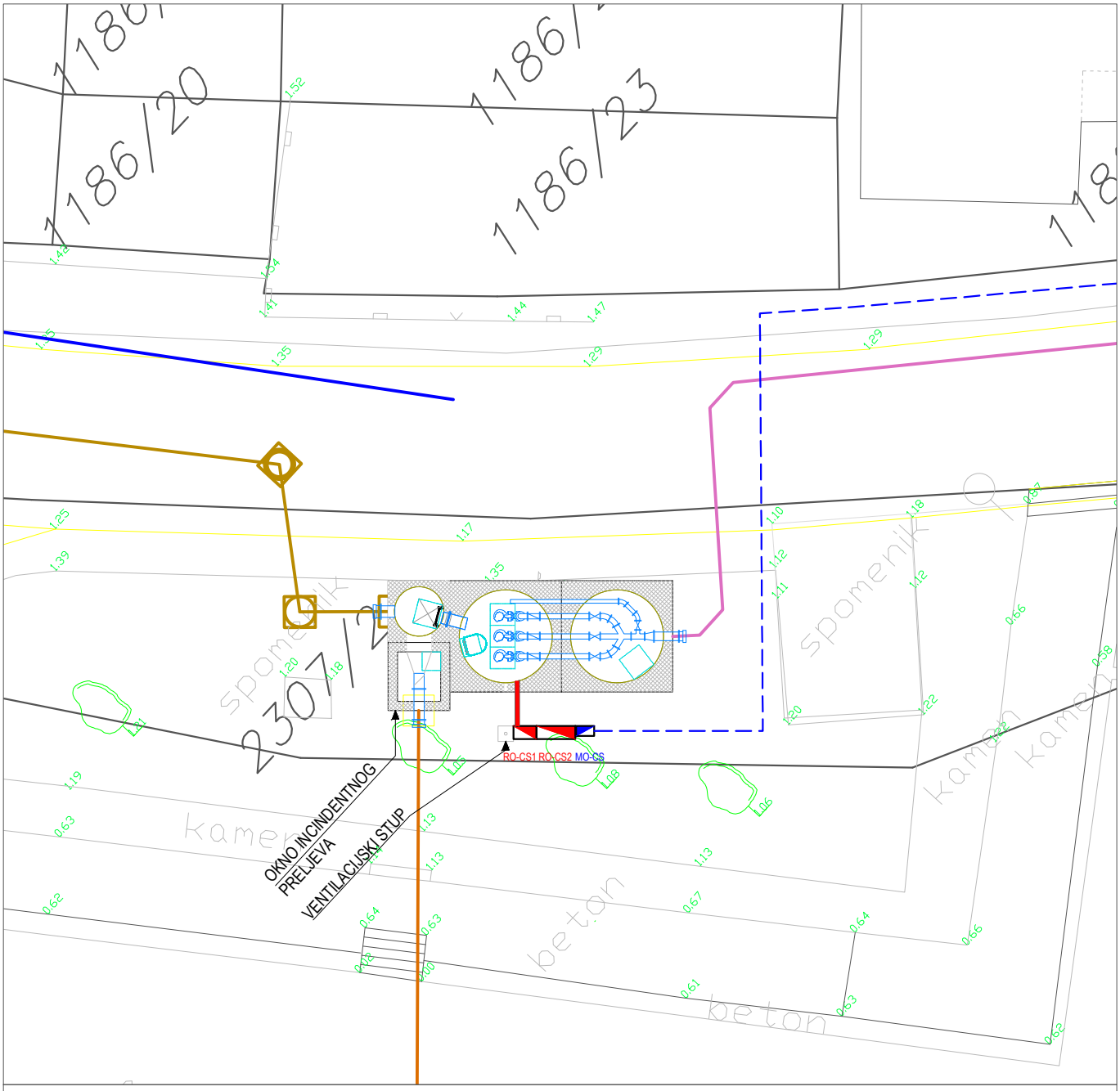

Legenda :

- projektirana fekalna kanalizacija
- ranije projektirana odvodnja (nije predmet ovog projekta)
- projektirani tlačni cjevovod
- projektirana oborinska kanalizacija
- projektirani vodovod
- postojeći vodovod
- MO-CS priključno mjerni ormar za napajanje CS
- RO-CS razvodni ormar CS
- kabeli napajanja i upravljanja crpne stanice u zaštitnoj cijevi
- kabel niskonaponskog prilkjučka (nije predmet ovog projekta)

INEL-PROJEKT d.o.o.
Put Nina 120, 23000 Zadar
OIB: 23528481553
tel: 023/323-558; fax: 023/220-064
e-mail: projektiranje@inel-projekt.hr

GRAĐEVINA:	FEKALNA I OBORINSKA ODVODNJA U ZAPADNOM DIJELU NASELJA DIKLO		
INVESTITOR:	ODVODNJA d.o.o., Hrvatskog sabora 2/D, 23000 Zadar OIB 67946095697		
DIO GRAĐEVINE:	CRPNA POSTAJA CS DIKLO		
STRUKOVNA ODREDNICA PROJEKTA:	ELEKTROTEHNIČKI PROJEKT		
NAZIV PROJEKTA:	ELEKTROINSTALACIJE CRPNE STANICE CS DIKLO		
Zajednička oznaka projekta:	TD 5193	BROJ REVIZIJE:	0
Oznaka projekta:	17077/1	DATUM:	06/2017
MAPA:	3a	MJERILO:	1:200
RAZRADA:	GLAVNI PROJEKT	BROJ LISTA:	2.2.

SADRŽAJ: MIKROLOKACIJA CRPNE STANICE CS "DIKLO"

PROJEKTANT:

BOŽIDAR ŠKARA dipl.ing.el.
OIB : 50506331260

BOŽIDAR ŠKARA
dipl.ing.el.
E 925
OVLAŠTENI INŽENJER ELEKTROTEHNIKE

CS DIKLO

PRESJEK A-A

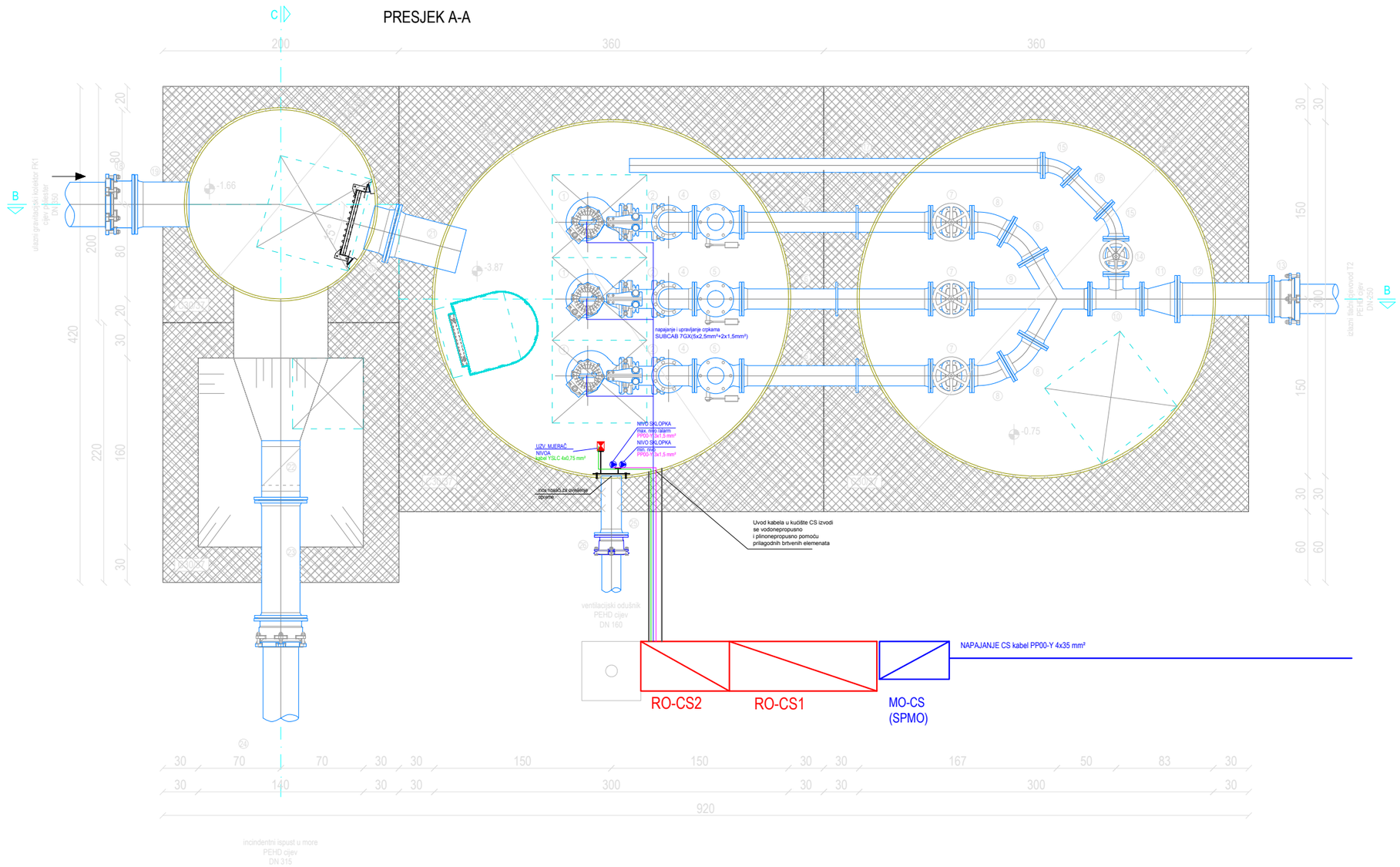

SPECIFIKACIJA					
PN 10 bar					
Br.	Opis komada	Oznaka	DN (mm)	Duljina ili kut	Kol
1	crpka		150		3
2	lučni (spojni) komad crpka - cjevovod		150	90°	3
3	spojni komad s prirubnicama	FF	150	2950	3
4	lučni komad 1/4 s prirubnicama	Q	150	90°	3
5	nepovratni ventil		150	400	3
6	spojni komad s prirubnicama i zavarenom uzidnom prirubnicom	FF+MFL	150	1600	3
7	EV zasun+kolo		150	350	3
8	lučni komad 1/12 s prirubnicama	FFK	150	30°	4
9	komad za račvanje		150/150	1000	1
10	otcjepni komad s prirubnicama	T	150/100	440	1
11	reducirani komad s prirubnicama	FFR	159-250	300	1
12	spojni komad s prirubnicama	FF	250	800	1
13	prilagodbena prirubnica	E-BS	250	100-160	1
14	EV zasun+kolo		100	300	1
15	lučni komad 1/8 s prirubnicama	FFK	100	45°	2
16	spojni komad s prirubnicama	FF	100	400	1
17	ravna cijev s prirubnicom		100	3500	1
18	prilagodbena prirubnica	E-BS	350		1
19	spojni komad s prirubnicom	F	350	480	1
20	spojni komad s prirubnicom	F	350	200	1
21	spojni komad s prirubnicom	F	350	600	1
22	nepovratni ventil TIP TIDEFLEX		300	503	1
23	spojni komad s prirubnicama	FF	300	800	1
24	prilagodbena prirubnica	E-BS	300	84-138	1
25	spojni komad s prirubnicom	F	150	500	1
26	prilagodbena prirubnica	E-BS	150	72-115	1

INEL-PROJEKT d.o.o.
Put Nina 120, 23000 Zadar
OIB: 23528481553
tel: 023/323-558; fax: 023/220-064
e-mail: projektiranje@inel-projekt.hr

PROJEKTANT:

BOŽIDAR ŠKARA dipl.ing.el.
OIB : 50506331260

BOŽIDAR ŠKARA
dipl.ing.el.
E 925
OVLAŠTENI INŽENJER
ELEKTROTEHNIKE

GRAĐEVINA:	FEKALNA I OBORINSKA ODVODNJA U ZAPADNOM DIJELU NASELJA DIKLO		
INVESTITOR:	ODVODNJA d.o.o., Hrvatskog sabora 2/D, 23000 Zadar OIB 67946095697		
DIO GRAĐEVINE:	CRPNA POSTAJA CS DIKLO		
STRUKOVNA ODREDNICA PROJEKTA:	ELEKTROTEHNIČKI PROJEKT		
NAZIV PROJEKTA:	ELEKTROINSTALACIJE CRPNE STANICE CS DIKLO		
Zajednička oznaka projekta:	TD 5193	**BROJ REVIZIJE:**	0
Oznaka projekta:	17077/1	**DATUM:**	06/2017
MAPA:	3a	**MJERILO:**	1:40
RAZRADA:	GLAVNI PROJEKT	**BROJ LISTA:**	3.

SADRŽAJ: ELEKTROINSTALACIJE NAPAJANJA I UPRAVLJANJA CS DIKLO
TLOCRT

PRESJEK B-B

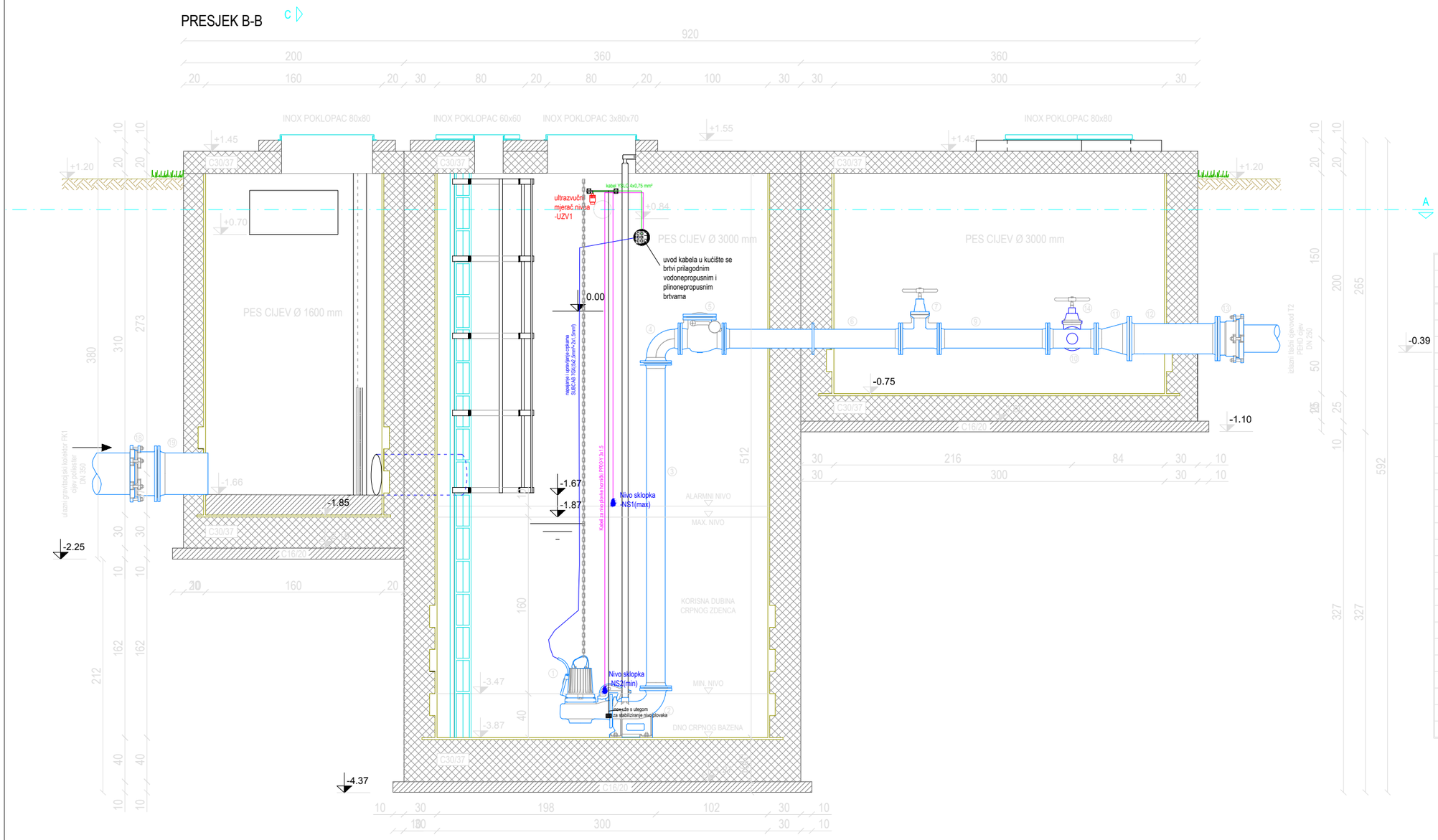

SPECIFIKACIJA					
PN 10 bar					
Br.	Opis komada	Oznaka	DN (mm)	Duljina ili kut	Kol
1	crpka		150		3
2	lučni (spojni) komad crpka - cjevovod		150	90°	3
3	spojni komad s prirubnicama	FF	150	2950	3
4	lučni komad 1/4 s prirubnicama	Q	150	90°	3
5	nepovratni ventil		150	400	3
6	spojni komad s prirubnicama i zavarenom uzidnom prirubnicom	FF+MFL	150	1600	3
7	EV zasun+kolo		150	350	3
8	lučni komad 1/12 s prirubnicama	FFK	150	30°	4
9	komad za račvanje		150/150	1000	1
10	otcjepni komad s prirubnicama	T	150/100	440	1
11	reducirani komad s prirubnicama	FFR	150-250	300	1
12	spojni komad s prirubnicama	FF	250	800	1
13	prilagodbena prirubnica	E-BS	250	100-160	1
14	EV zasun+kolo		100	300	1
15	lučni komad 1/8 s prirubnicama	FFK	100	45°	2
16	spojni komad s prirubnicama	FF	100	400	1
17	ravna cijev s prirubnicom		100	3500	1
18	prilagodbena prirubnica	E-BS	350		1
19	spojni komad s prirubnicom	F	350	460	1
20	spojni komad s prirubnicom	F	350	200	1
21	spojni komad s prirubnicom	F	350	600	1
22	nepovratni ventil TIP TIDEFLEX		300	503	1
23	spojni komad s prirubnicama	FF	300	800	1
24	prilagodbena prirubnica	E-BS	300	84-138	1
25	spojni komad s prirubnicom	F	150	500	1
26	prilagodbena prirubnica	E-BS	150	72-115	1

INEL-PROJEKT d.o.o.
Put Nina 120, 23000 Zadar
OIB: 23528481553
tel: 023/323-558; fax: 023/220-064
e-mail: projektiranje@inel-projekt.hr

GRAĐEVINA:	FEKALNA I OBORINSKA ODVODNJA U ZAPADNOM DIJELU NASELJA DIKLO		
INVESTITOR:	ODVODNJA d.o.o., Hrvatskog sabora 2/D, 23000 Zadar OIB 67946095697		
DIO GRAĐEVINE:	CRPNA POSTAJA CS DIKLO		
STRUKOVNA ODREDNICA PROJEKTA:	ELEKTROTEHNIČKI PROJEKT		
NAZIV PROJEKTA:	ELEKTROINSTALACIJE CRPNE STANICE CS DIKLO		
Zajednička oznaka projekta:	TD 5193	BROJ REVIZIJE:	0
Oznaka projekta:	17077/1	DATUM:	06/2017
MAPA:	3a	MJERILO:	1:40
RAZRADA:	GLAVNI PROJEKT	BROJ LISTA:	4.

PROJEKTANT:

BOŽIDAR ŠKARA dipl.ing.el.
OIB : 50506331260

BOŽIDAR ŠKARA dipl.ing.el. E 925 OVLAŠTENI INŽENJER ELEKTROTEHNIKE

SADRŽAJ: ELEKTROINSTALACIJE NAPAJANJA I UPRAVLJANJA CS DIKLO
PRESJEK

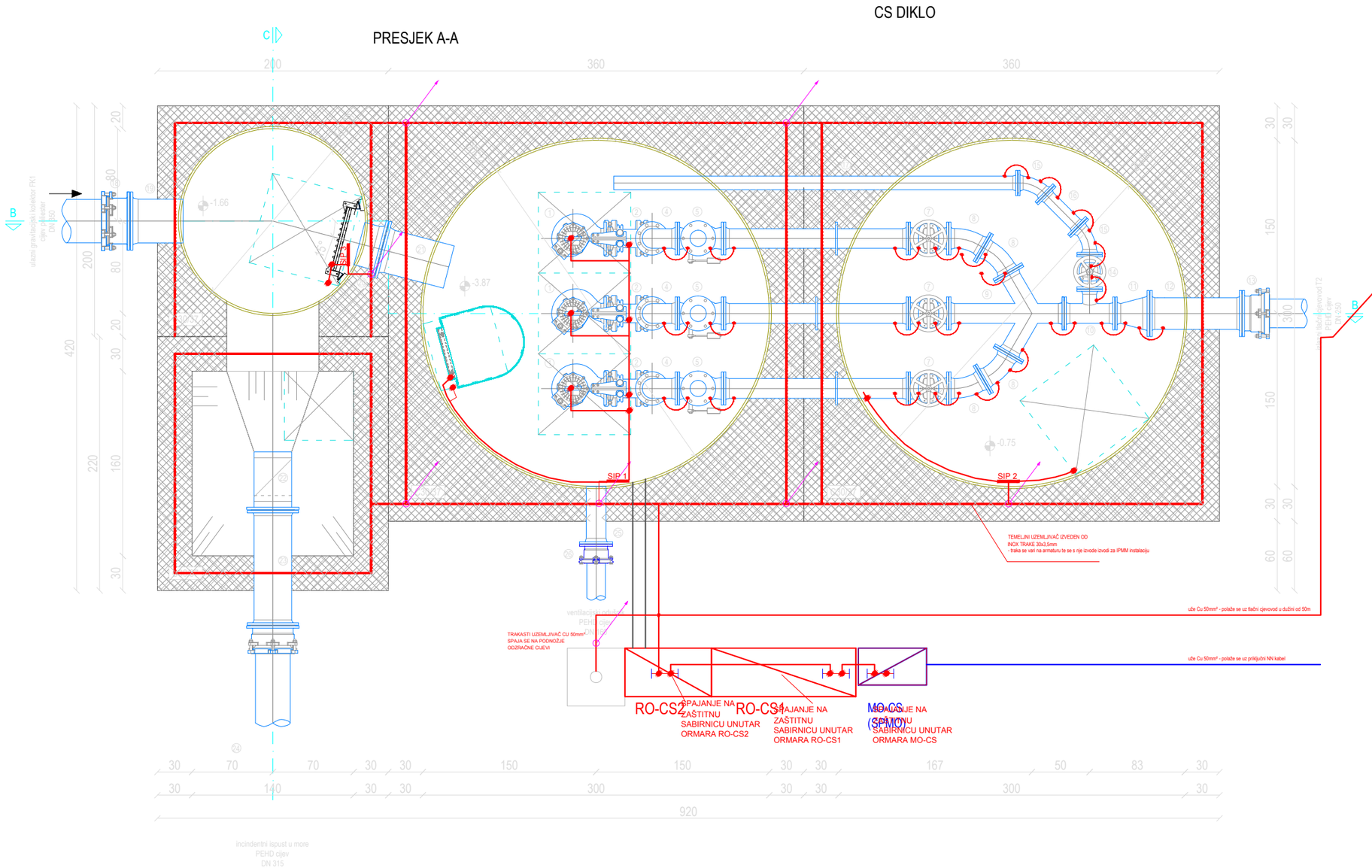

SPECIFIKACIJA					
PN 10 bar					
Br.	Opis komada	Oznaka	DN (mm)	Duljina ili kut	Kol
1	crpka		150		3
2	lučni (spojni) komad crpka - cjevovod		150	90°	3
3	spojni komad s prirubnicama	FF	150	2950	3
4	lučni komad 1/4 s prirubnicama	Q	150	90°	3
5	nepovratni ventil		150	400	3
6	spojni komad s prirubnicama i zavarenom uzidnom prirubnicom	FF+MFL	150	1600	3
7	EV zasun+kolo		150	350	3
8	lučni komad 1/12 s prirubnicama	FFK	150	30°	4
9	komad za račvanje		150/150	1000	1
10	otcjepni komad s prirubnicama	T	150/100	440	1
11	reducirani komad s prirubnicama	FFR	150-250	300	1
12	spojni komad s prirubnicama	FF	250	800	1
13	prilagodbena prirubnica	E-BS	250	100-160	1
14	EV zasun+kolo		100	300	1
15	lučni komad 1/8 s prirubnicama	FFK	100	45°	2
16	spojni komad s prirubnicama	FF	100	400	1
17	ravna cijev s prirubnicom		100	3500	1
18	prilagodbena prirubnica	E-BS	350		1
19	spojni komad s prirubnicom	F	350	460	1
20	spojni komad s prirubnicom	F	350	200	1
21	spojni komad s prirubnicom	F	350	600	1
22	nepovratni ventil TIP TIDEFLEX		300	503	1
23	spojni komad s prirubnicama	FF	300	800	1
24	prilagodbena prirubnica	E-BS	300	84-138	1
25	spojni komad s prirubnicom	F	150	500	1
26	prilagodbena prirubnica	E-BS	150	72-115	1

Legenda :

- temelnji uzemljivač - INOX traka 30x3,5 mm
- spoj trake s užetom pomoću križne spojnice
- uže Cu 50mm²
- SIP — sabirnica za IPMM od INOX-a
- inox traka debljine 1mm za spajanje metalnih masa na SIP
- premosnica od inox trake debljine 1mm s nazubljenim podloškama
- odvod s temeljnog uzemljivača

INEL-PROJEKT d.o.o.
Put Nina 120, 23000 Zadar
OIB: 23528481553
tel: 023/323-558; fax: 023/220-064
e-mail: projektiranje@inel-projekt.hr

PROJEKTANT:
BOŽIDAR ŠKARA dipl.ing.el.
OIB : 50506331260
BOŽIDAR ŠKARA dipl.ing.el.
E 925
OVLAŠTENI INŽENJER ELEKTROTEHNIKE

GRAĐEVINA:	*FEKALNA I OBORINSKA ODVODNJA U ZAPADNOM DIJELU NASELJA DIKLO*		
INVESTITOR:	*ODVODNJA d.o.o., Hrvatskog sabora 2/D, 23000 Zadar OIB 67946095697*		
DIO GRAĐEVINE:	*CRPNA POSTAJA CS DIKLO*		
STRUKOVNA ODREDNICA PROJEKTA:	*ELEKTROTEHNIČKI PROJEKT*		
NAZIV PROJEKTA:	*ELEKTROINSTALACIJE CRPNE STANICE CS DIKLO*		
Zajednička oznaka projekta:	*TD 5193*	*BROJ REVIZIJE:*	*0*
Oznaka projekta:	*17077/1*	*DATUM:*	*06/2017*
MAPA:	*3a*	*MJERILO:*	*1:40*
RAZRADA:	*GLAVNI PROJEKT*	*BROJ LISTA:*	*5.*

SADRŽAJ: INSTALACIJA UZEMLJENJA I IPMM CS "DIKLO"

TLOCRT

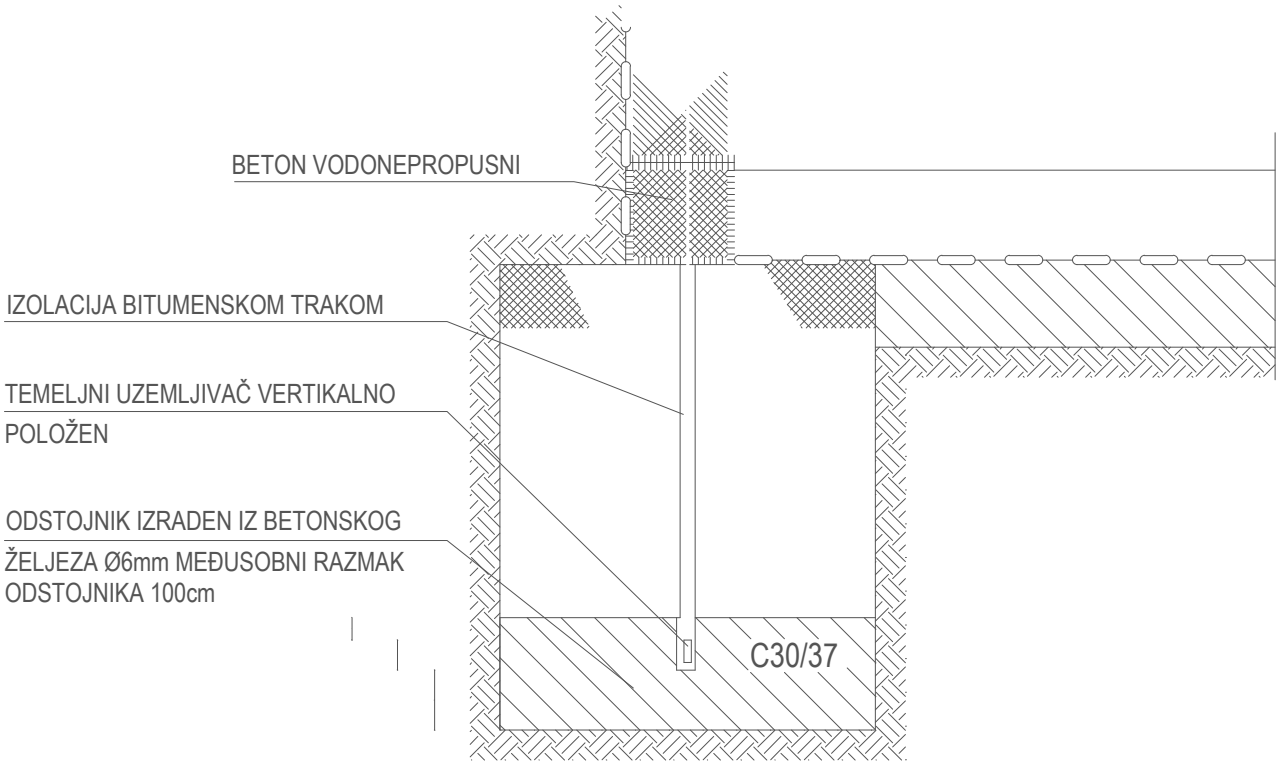

INEL-PROJEKT d.o.o.
Put Nina 120, 23000 Zadar
OIB: 23528481553
tel: 023/323-558; fax: 023/220-064
e-mail: projektiranje@inel-projekt.hr

GRAĐEVINA:	FEKALNA I OBORINSKA ODVODNJA U ZAPADNOM DIJELU NASELJA DIKLO		
INVESTITOR:	ODVODNJA d.o.o., Hrvatskog sabora 2/D, 23000 Zadar OIB 67946095697		
DIO GRAĐEVINE:	CRPNA POSTAJA CS DIKLO		
STRUKOVNA ODREDNICA PROJEKTA:	ELEKTROTEHNIČKI PROJEKT		
NAZIV PROJEKTA:	ELEKTROINSTALACIJE CRPNE STANICE CS DIKLO		
Zajednička oznaka projekta:	TD 5193	BROJ REVIZIJE:	0
Oznaka projekta:	17077/1	DATUM:	06/2017
MAPA:	3a	MJERILO:	
RAZRADA:	GLAVNI PROJEKT	BROJ LISTA:	6.1.
SADRŽAJ:	DETALJ UGRADNJE TEMELJNOG UZEMLJIVAČA		

PROJEKTANT:

BOŽIDAR ŠKARA dipl.ing.el.
OIB : 50506331260

BOŽIDAR ŠKARA
dipl.ing.el.
E 925
OVLAŠTENI INŽENJER ELEKTROTEHNIKE

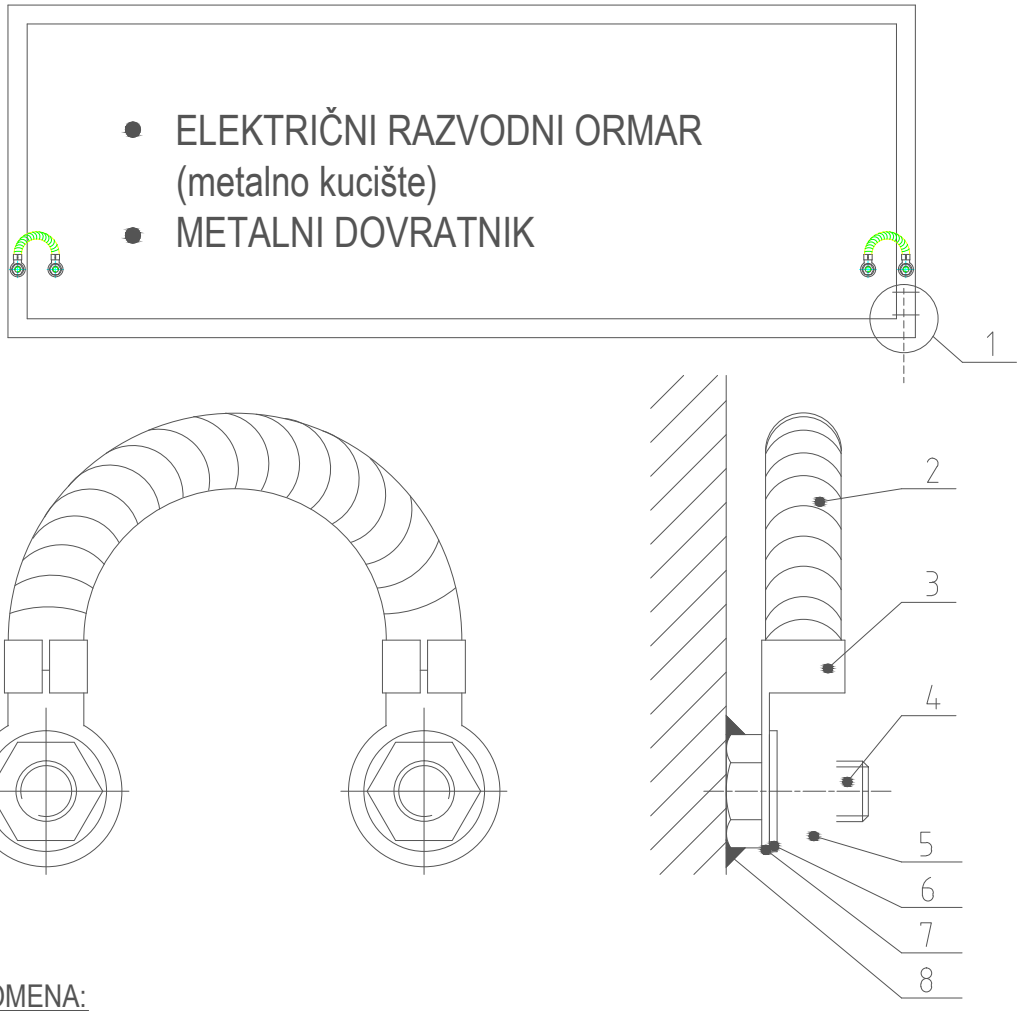

NAPOMENA:

-mjesto zavar antikorozivno zaštititi istim postupkom kao i vrata
-kabelsku stopicu učvrstiti na Cu uže utiskivanjem
-nakon završnog spajanja rastavni spoj oličiti crnom bojom otpornom na atmosferilije
-navedene količine vrijede za premoštenje jednog krila

PREMOŠTENJE METALNIH VRATA I DOVRATNIKA				
POZICIJA	OPIS	KOLIČINA	DIMENZIJA	NAPOMENA
1	spoj trake na čeličnu masu	1		
2	finožični vod P/F-Cu	0,3 m	min.16 mm²	
3	kabelska stopica-Cu	2	35 mm²	
4	vijak M8	2	16 mm	vruce pocinčano
5	matica M8	2		vruce pocinčano
6	perna podloška	2	Ø8,0 mm	vruce pocinčano
7	ravna stezaljka	2	Ø8,4 mm	vruce pocinčano
8	elektrolučni zavar	2		

INEL-PROJEKT d.o.o.
Put Nina 120, 23000 Zadar
OIB: 23528481553
tel: 023/323-558; fax: 023/220-064
e-mail: projektiranje@inel-projekt.hr

GRAĐEVINA:	FEKALNA I OBORINSKA ODVODNJA U ZAPADNOM DIJELU NASELJA DIKLO		
INVESTITOR:	ODVODNJA d.o.o., Hrvatskog sabora 2/D, 23000 Zadar OIB 67946095697		
DIO GRAĐEVINE:	CRPNA POSTAJA CS DIKLO		
STRUKOVNA ODREDNICA PROJEKTA:	ELEKTROTEHNIČKI PROJEKT		
NAZIV PROJEKTA:	ELEKTROINSTALACIJE CRPNE STANICE CS DIKLO		
Zajednička oznaka projekta:	TD 5193	BROJ REVIZIJE:	0
Oznaka projekta:	17077/1	DATUM:	06/2017
MAPA:	3a	MJERILO:	
RAZRADA:	GLAVNI PROJEKT	BROJ LISTA:	6.2.
SADRŽAJ:	PREMOŠTENJE METALNIH VRATA I DOVRATNIKA		

PROJEKTANT:
BOŽIDAR ŠKARA dipl.ing.el.
OIB : 50506331260
BOŽIDAR ŠKARA dipl.ing.el.
E 925
OVLAŠTENI INŽENJER ELEKTROTEHNIKE

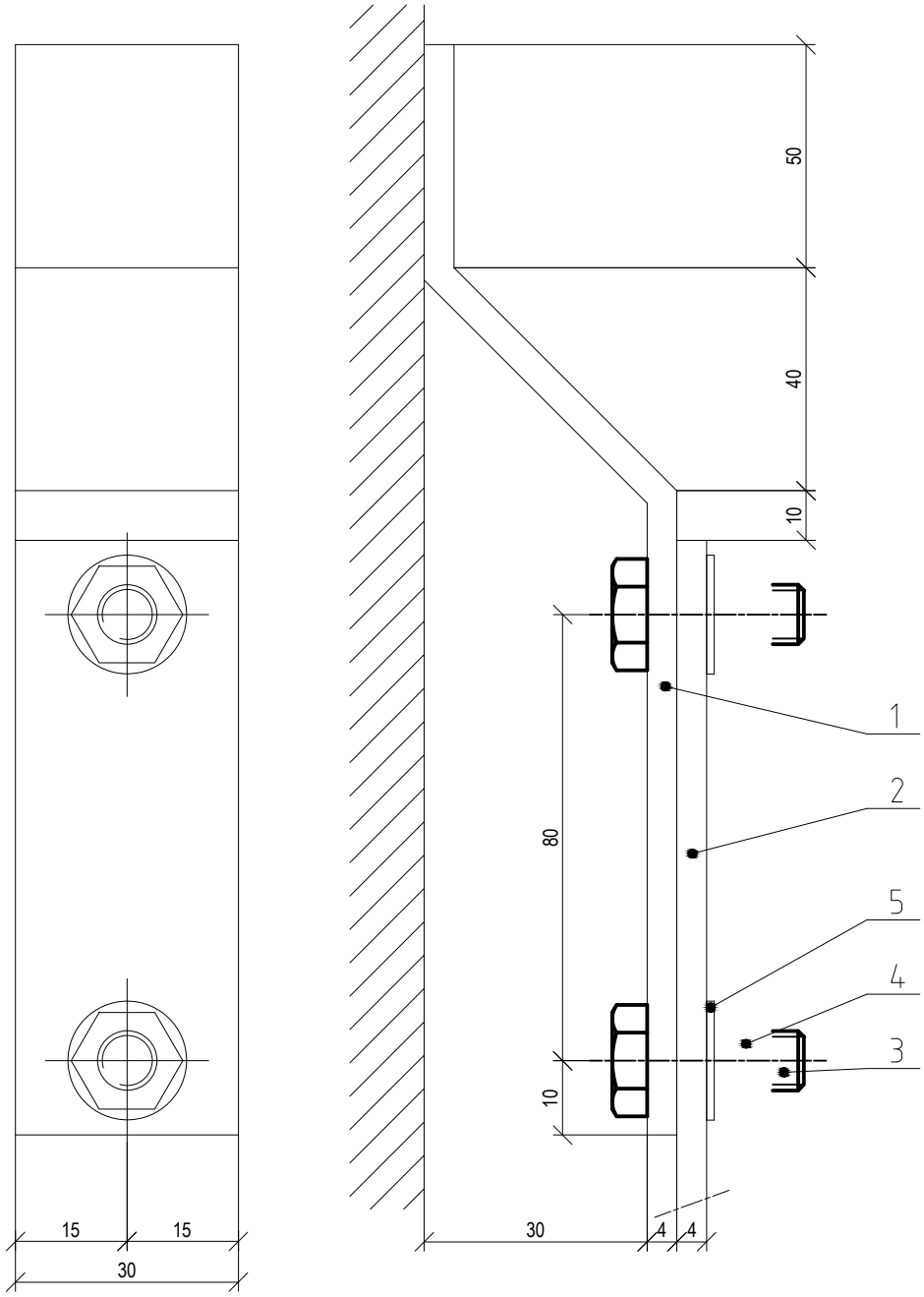

NAPOMENA:

-mjesto zavara zaštitit i oličiti istim postupkom kao i čeličnu masu

bojom otpornom na atmosferilije

SPOJ TRAKE NA ČELIČNU MASU				
POZICIJA	OPIS	KOLIČINA	DIMENZIJA	NAPOMENA
1	FeZn traka	0,23 m	25x4 mm²	vruce pocinčano
2	FeZn traka		25x4 mm²	vruce pocinčano
3	vijak M8	2	20 mm	vruce pocinčano
4	matica M8	2		vruce pocinčano
5	perna podloška	2	Ø8,0 mm	vruce pocinčano

INEL-PROJEKT d.o.o.
Put Nina 120, 23000 Zadar
OIB: 23528481553
tel: 023/323-558; fax: 023/220-064
e-mail: projektiranje@inel-projekt.hr

GRAĐEVINA:	FEKALNA I OBORINSKA ODVODNJA U ZAPADNOM DIJELU NASELJA DIKLO		
INVESTITOR:	ODVODNJA d.o.o., Hrvatskog sabora 2/D, 23000 Zadar OIB 67946095697		
DIO GRAĐEVINE:	CRPNA POSTAJA CS DIKLO		
STRUKOVNA ODREDNICA PROJEKTA:	ELEKTROTEHNIČKI PROJEKT		
NAZIV PROJEKTA:	ELEKTROINSTALACIJE CRPNE STANICE CS DIKLO		
PROJEKTANT:	**Zajednička oznaka projekta:**	TD 5193	**BROJ REVIZIJE:** 0
BOŽIDAR ŠKARA dipl.ing.el. OIB : 50506331260	**Oznaka projekta:**	17077/1	**DATUM:** 06/2017
BOŽIDAR ŠKARA dipl.ing.el. E 925 OVLAŠTENI INŽENJER ELEKTROTEHNIKE	**MAPA:**	3a	**MJERILO:**
	RAZRADA:	GLAVNI PROJEKT	**BROJ LISTA:** 6.3.
	SADRŽAJ: SPOJ TRAKE NA ČELIČNU MASU		

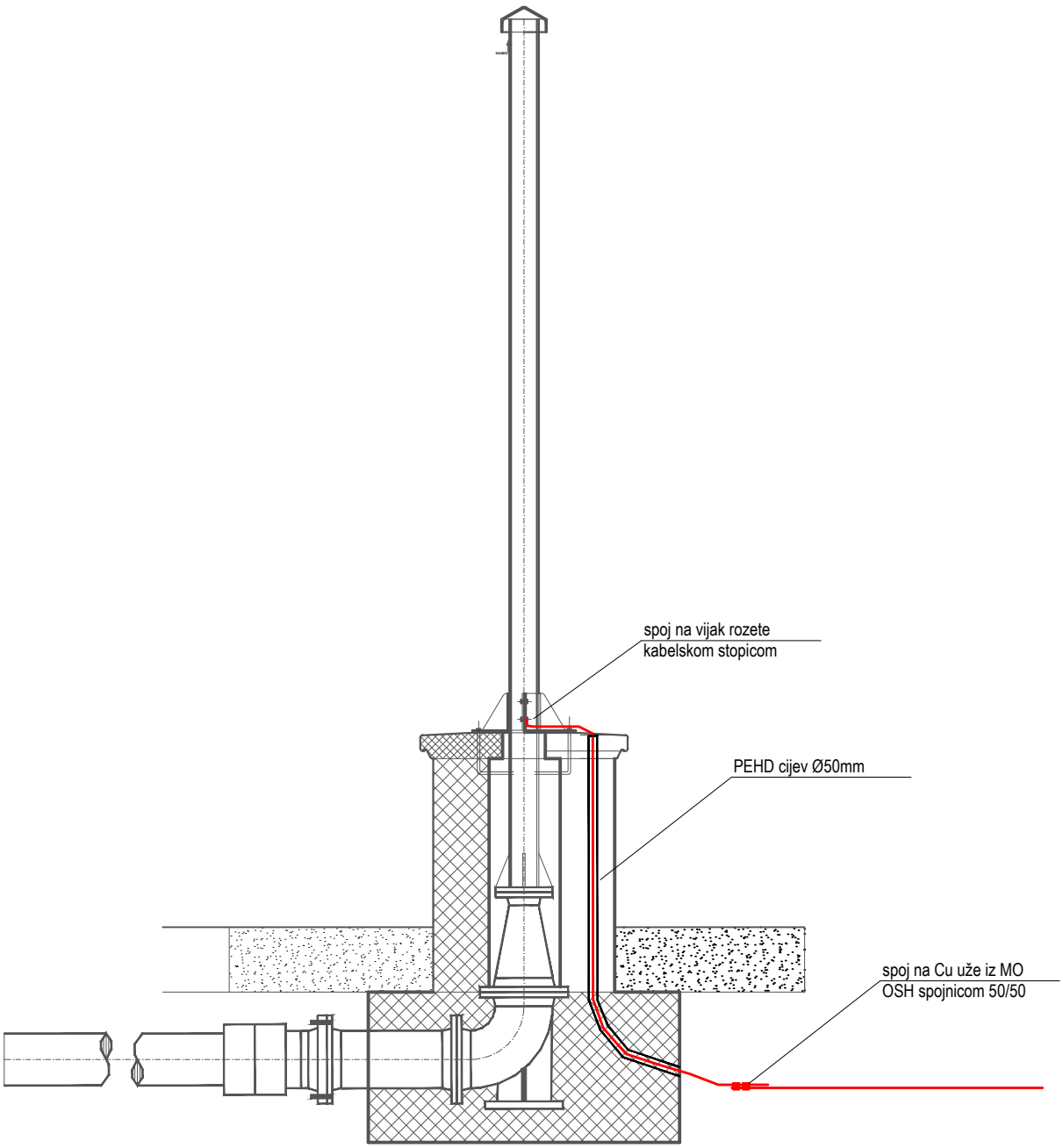

INEL-PROJEKT d.o.o.
Put Nina 120, 23000 Zadar
OIB: 23528481553
tel: 023/323-558; fax: 023/220-064
e-mail: projektiranje@inel-projekt.hr

GRAĐEVINA:	FEKALNA I OBORINSKA ODVODNJA U ZAPADNOM DIJELU NASELJA DIKLO		
INVESTITOR:	ODVODNJA d.o.o., Hrvatskog sabora 2/D, 23000 Zadar OIB 67946095697		
DIO GRAĐEVINE:	CRPNA POSTAJA CS DIKLO		
STRUKOVNA ODREDNICA PROJEKTA:	ELEKTROTEHNIČKI PROJEKT		
NAZIV PROJEKTA:	ELEKTROINSTALACIJE CRPNE STANICE CS DIKLO		
Zajednička oznaka projekta:	TD 5193	BROJ REVIZIJE:	0
Oznaka projekta:	17077/1	DATUM:	06/2017
MAPA:	3a	MJERILO:	
RAZRADA:	GLAVNI PROJEKT	BROJ LISTA:	6.4.
SADRŽAJ:	DETALJ SPOJA UZEMLJIVAČA NA ODZRAČNI STUP		

PROJEKTANT:
BOŽIDAR ŠKARA dipl.ing.el.
OIB : 50506331260
BOŽIDAR ŠKARA dipl.ing.el.
E 925
OVLAŠTENI INŽENJER ELEKTROTEHNIKE

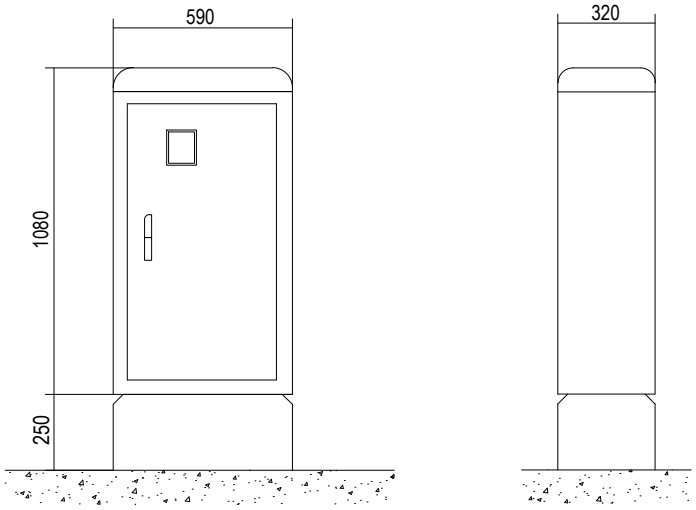

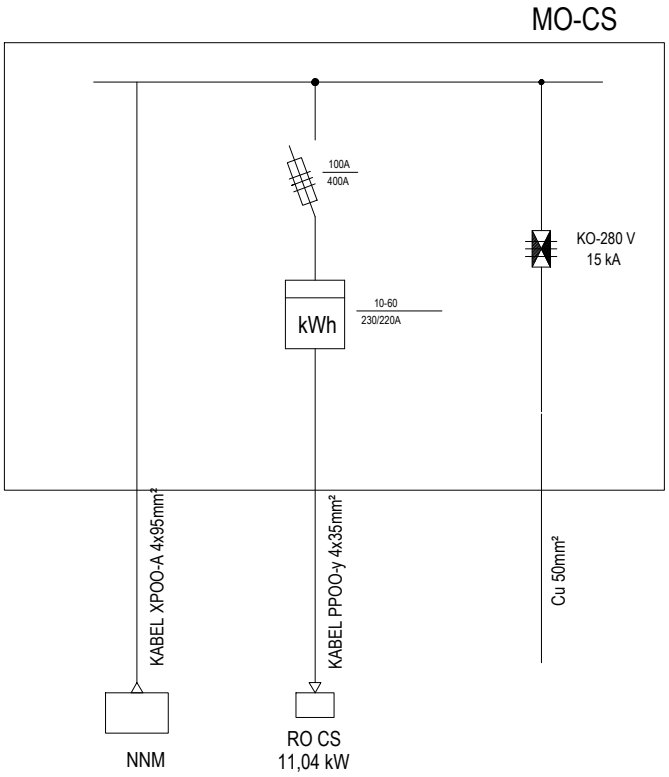

INEL-PROJEKT d.o.o.
Put Nina 120, 23000 Zadar
OIB: 23528481553
tel: 023/323-558; fax: 023/220-064
e-mail: projektiranje@inel-projekt.hr

GRAĐEVINA:	FEKALNA I OBORINSKA ODVODNJA U ZAPADNOM DIJELU NASELJA DIKLO		
INVESTITOR:	ODVODNJA d.o.o., Hrvatskog sabora 2/D, 23000 Zadar OIB 67946095697		
DIO GRAĐEVINE:	CRPNA POSTAJA CS DIKLO		
STRUKOVNA ODREDNICA PROJEKTA:	ELEKTROTEHNIČKI PROJEKT		
NAZIV PROJEKTA:	ELEKTROINSTALACIJE CRPNE STANICE CS DIKLO		
PROJEKTANT:	**Zajednička oznaka projekta:**	TD 5193	**BROJ REVIZIJE:** 0
BOŽIDAR ŠKARA dipl.ing.el. OIB : 50506331260	**Oznaka projekta:**	17077/1	**DATUM:** 06/2017
	MAPA:	3a	**MJERILO:**
	RAZRADA:	GLAVNI PROJEKT	**BROJ LISTA:** 7.
	SADRŽAJ: SKICA I JEDNOPOLNA SHEMA ORMARA MO-CS		

BOŽIDAR ŠKARA
dipl.ing.el.
E 925
OVLAŠTENI INŽENJER ELEKTROTEHNIKE

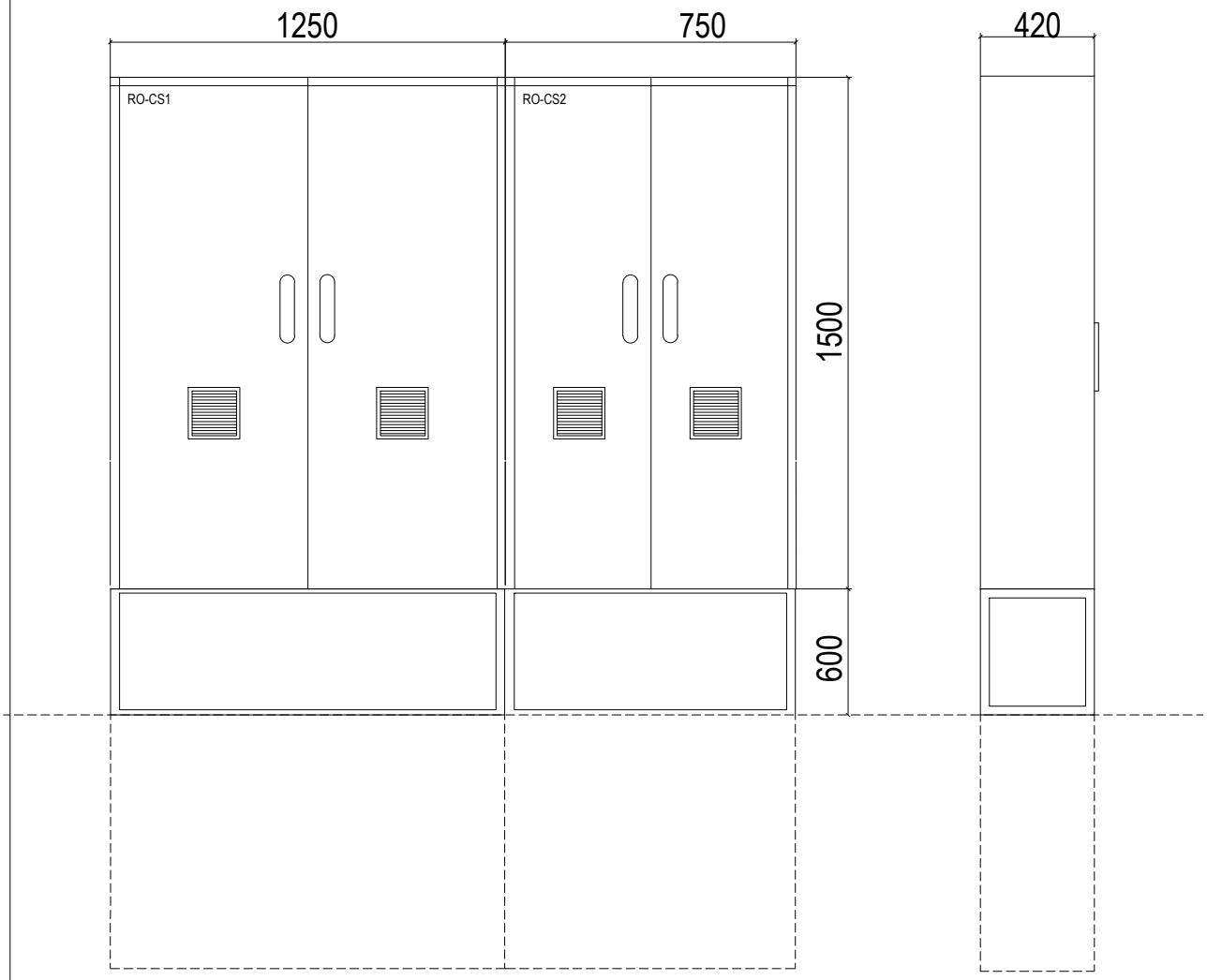

INEL-PROJEKT d.o.o.
Put Nina 120, 23000 Zadar
OIB: 23528481553
tel: 023/323-558; fax: 023/220-064
e-mail: projektiranje@inel-projekt.hr

GRAĐEVINA:	FEKALNA I OBORINSKA ODVODNJA U ZAPADNOM DIJELU NASELJA DIKLO		
INVESTITOR:	ODVODNJA d.o.o., Hrvatskog sabora 2/D, 23000 Zadar OIB 67946095697		
DIO GRAĐEVINE:	CRPNA POSTAJA CS DIKLO		
STRUKOVNA ODREDNICA PROJEKTA:	ELEKTROTEHNIČKI PROJEKT		
NAZIV PROJEKTA:	ELEKTROINSTALACIJE CRPNE STANICE CS DIKLO		
Zajednička oznaka projekta:	TD 5193	**BROJ REVIZIJE:**	0
Oznaka projekta:	17077/1	**DATUM:**	06/2017
MAPA:	3a	**MJERILO:**	
RAZRADA:	GLAVNI PROJEKT	**BROJ LISTA:**	8.

SADRŽAJ: SKICA ORMARA RO-CS

PROJEKTANT:

BOŽIDAR ŠKARA dipl.ing.el.
OIB : 50506331260
BOŽIDAR ŠKARA dipl.ing.el.
E 925
OVLAŠTENI INŽENJER ELEKTROTEHNIKE

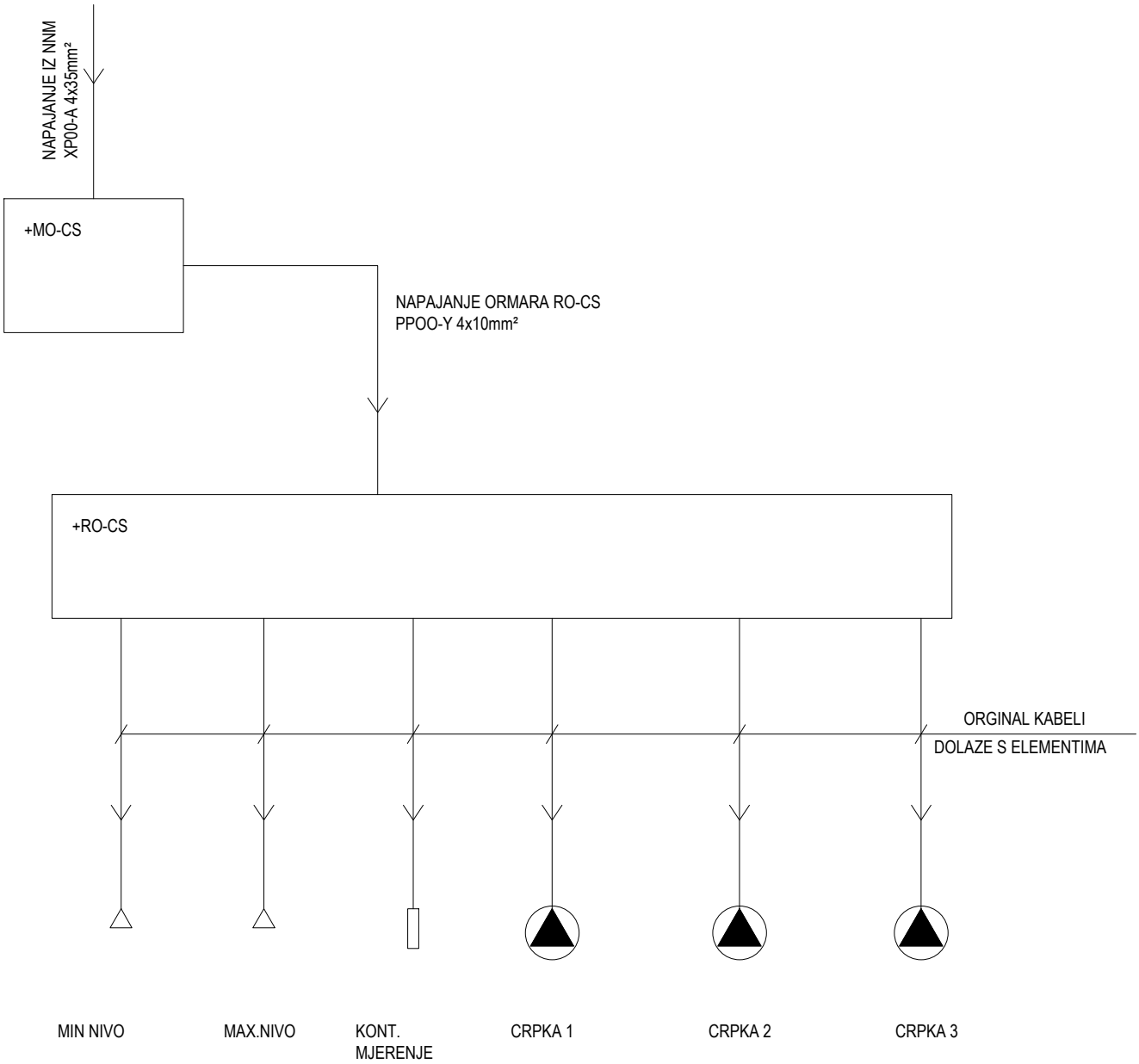

INEL-PROJEKT d.o.o.
Put Nina 120, 23000 Zadar
OIB: 23528481553
tel: 023/323-558; fax: 023/220-064
e-mail: projektiranje@inel-projekt.hr

GRAĐEVINA:	FEKALNA I OBORINSKA ODVODNJA U ZAPADNOM DIJELU NASELJA DIKLO		
INVESTITOR:	ODVODNJA d.o.o., Hrvatskog sabora 2/D, 23000 Zadar OIB 67946095697		
DIO GRAĐEVINE:	CRPNA POSTAJA CS DIKLO		
STRUKOVNA ODREDNICA PROJEKTA:	ELEKTROTEHNIČKI PROJEKT		
NAZIV PROJEKTA:	ELEKTROINSTALACIJE CRPNE STANICE CS DIKLO		
PROJEKTANT:	**Zajednička oznaka projekta:**	TD 5193	**BROJ REVIZIJE:** 0
BOŽIDAR ŠKARA dipl.ing.el. OIB : 50506331260	**Oznaka projekta:**	17077/1	**DATUM:** 06/2017
	MAPA:	3a	**MJERILO:**
	RAZRADA:	GLAVNI PROJEKT	**BROJ LISTA:** 9.
	SADRŽAJ: BLOK SHEMA CRPNE STANICE		

BOŽIDAR ŠKARA
dipl.ing.el.
E 925
OVLAŠTENI INŽENJER
ELEKTROTEHNIKE

INEL-PROJEKT d.o.o.
Put Nina 120, 23000 Zadar
OIB: 23528481553
tel: 023/323-558; fax: 023/220-064
e-mail: projektiranje@inel-projekt.hr

GRAĐEVINA:	FEKALNA I OBORINSKA ODVODNJA U ZAPADNOM DIJELU NASELJA DIKLO		
INVESTITOR:	ODVODNJA d.o.o., Hrvatskog sabora 2/D, 23000 Zadar OIB 67946095697		
DIO GRAĐEVINE:	CRPNA POSTAJA CS DIKLO		
STRUKOVNA ODREDNICA PROJEKTA:	ELEKTROTEHNIČKI PROJEKT		
NAZIV PROJEKTA:	ELEKTROINSTALACIJE CRPNE STANICE CS DIKLO		
Zajednička oznaka projekta:	TD 5193	**BROJ REVIZIJE:**	0
Oznaka projekta:	17077/1	**DATUM:**	06/2017
MAPA:	3a	**MJERILO:**	
RAZRADA:	GLAVNI PROJEKT	**BROJ LISTA:**	10.
SADRŽAJ:	VIŠEPOLNA SHEMA ORMARA RO-CS		

PROJEKTANT:

BOŽIDAR ŠKARA dipl.ing.el.
OIB : 50506331260

BOŽIDAR ŠKARA
dipl.ing.el.
E 925
OVLAŠTENI INŽENJER
ELEKTROTEHNIKE

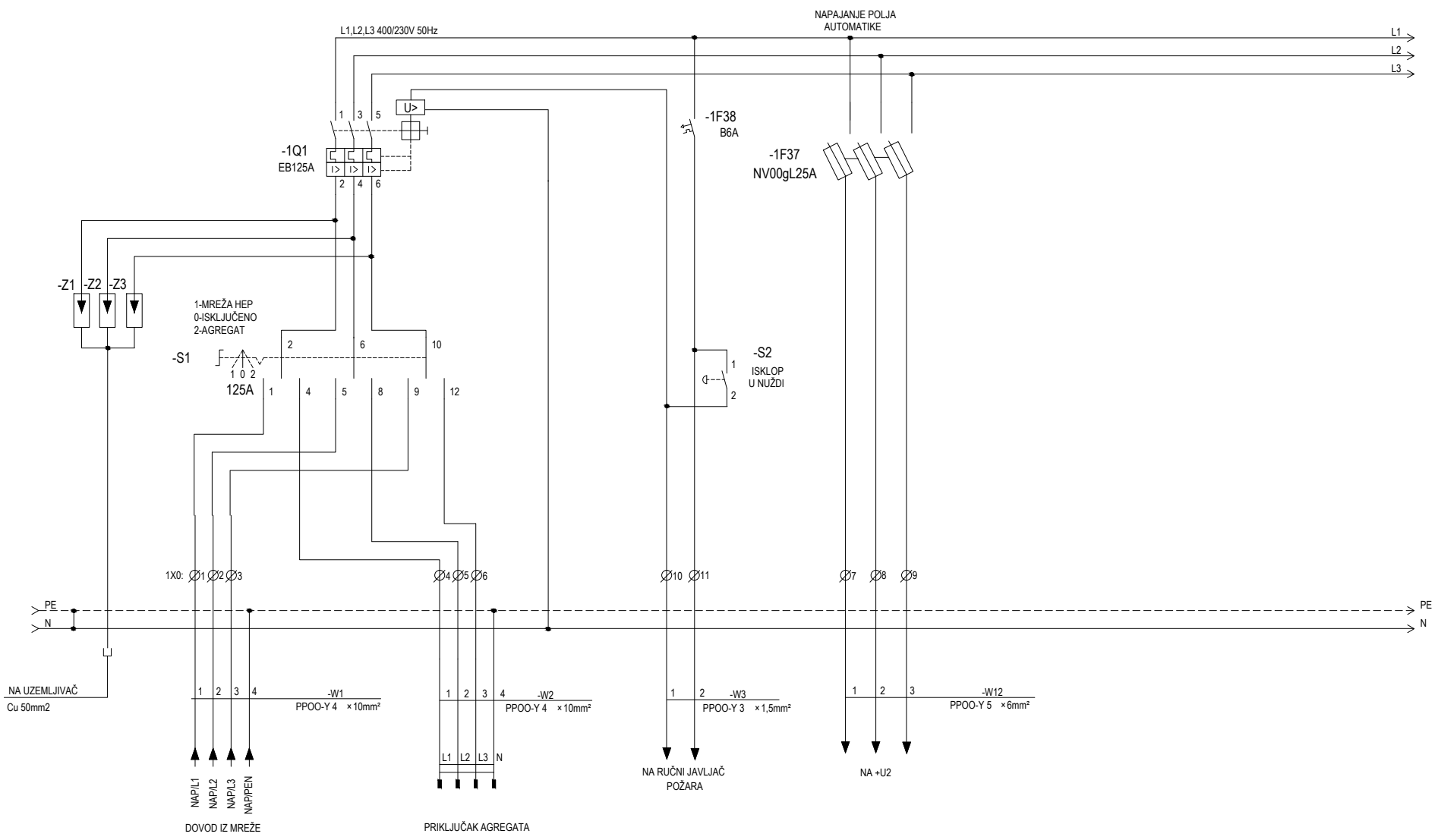

Građevina: CRPNA STANICA "DIKLO"	Projektant: BOŽIDAR ŠKARA dipl.ing.el.	Broj projekta: 16078/1	Sadržaj nacrta: NAPAJANJE I RAZVOD 1
Investitor: ODVODNJA d.o.o., Hrvatskog sabora 2/D, 23000 Zadar OIB 67946095697	BOŽIDAR ŠKARA dipl.ing.el. E925 OVLAŠTENI INŽENJER ELEKTROTEHNIKE	Uređaj: Lokacija: RO-CS	Broj nacrta: List: 1 Listova: 16 Mjerilo: Datum: 06/2016

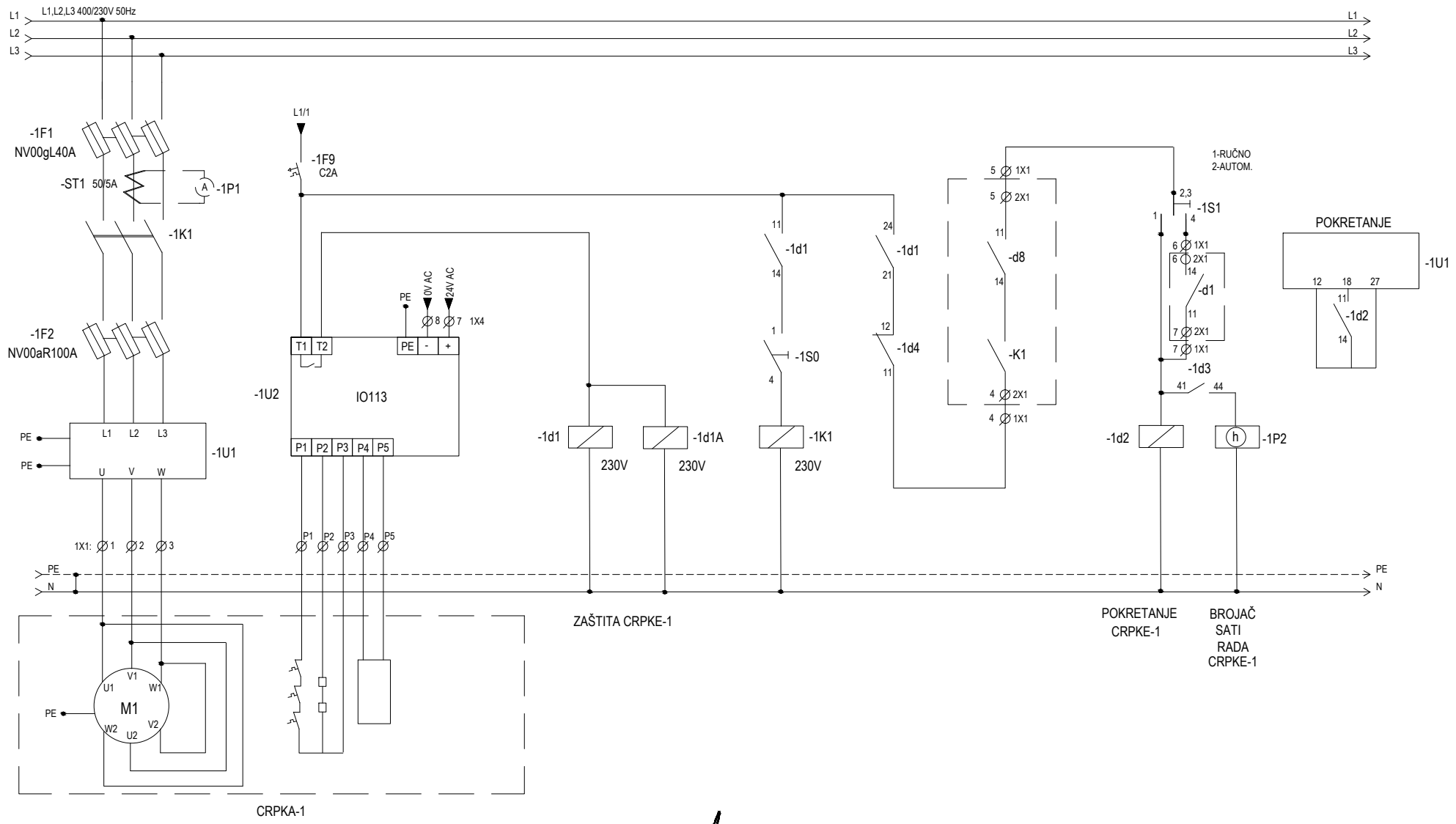

Građevina: CRPNA STANICA "DIKLO"	Projektant: BOŽIDAR ŠKARA dipl.ing.el.	Broj projekta: 16078/1	Sadržaj nacrta: NAPAJANJE I RAZVOD 1
Investitor: ODVODNJA d.o.o., Hrvatskog sabora 2/D, 23000 Zadar OIB 67946095697	BOŽIDAR ŠKARA dipl.ing.el. E925 OVLAŠTENI INŽENJER ELEKTROTEHNIKE	Uređaj: Lokacija: RO-CS	Broj nacrta: List: 2 Listova: 16 Mjerilo: Datum: 06/2016

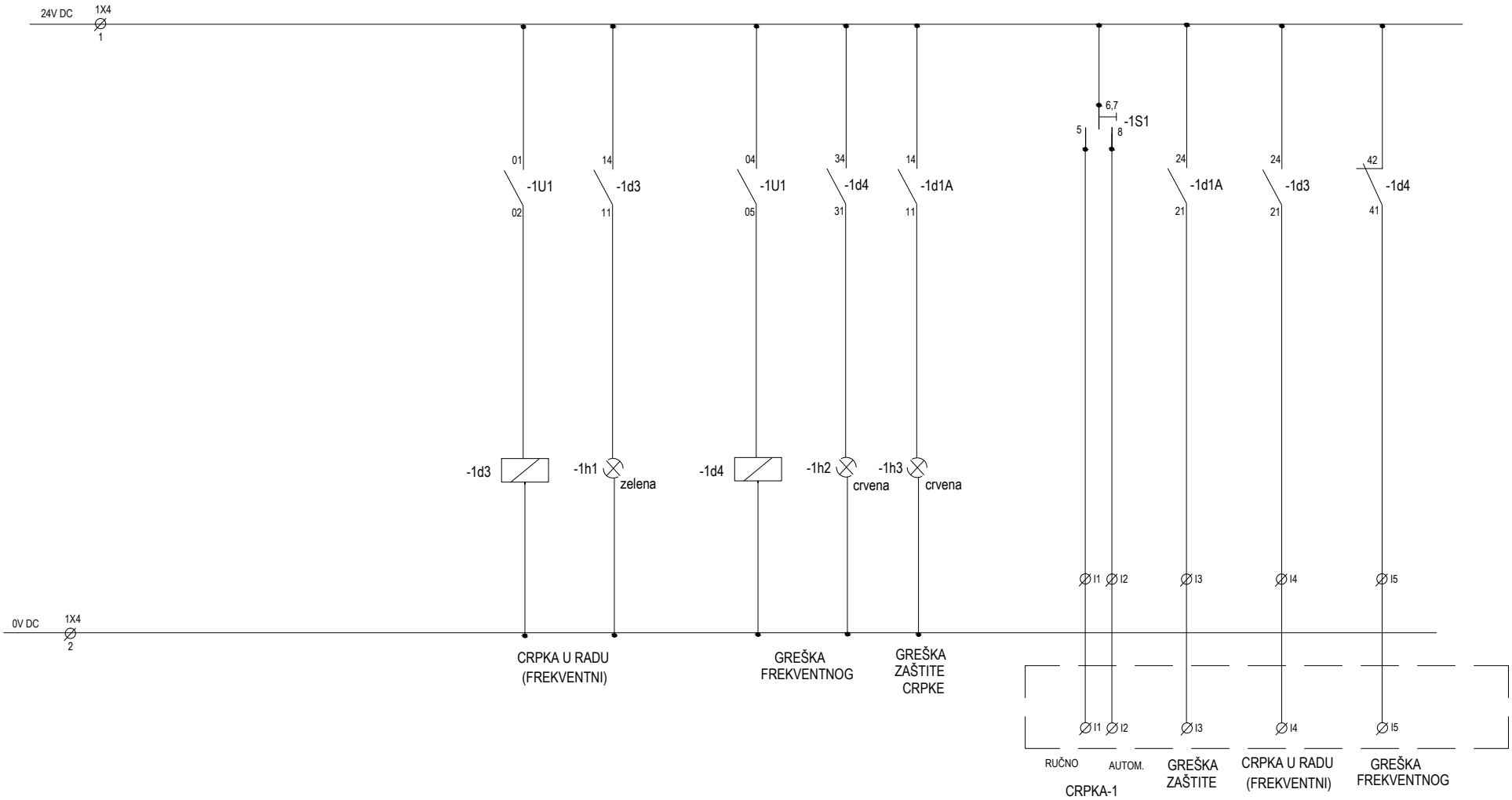

Građevina: CRPNA STANICA "DIKLO"	Projektant: BOŽIDAR ŠKARA dipl.ing.el.	Broj projekta: 16078/1	Sadržaj nacrta: NAPAJANJE I RAZVOD 1
Investitor: ODVODNJA d.o.o., Hrvatskog sabora 2/D, 23000 Zadar OIB 67946095697	BOŽIDAR ŠKARA dipl.ing.el. E925 OVLAŠTENI INŽENJER ELEKTROTEHNIKE	Uređaj: Lokacija: RO-CS	Broj nacrta: List: 3 Listova: 16 Mjerilo: Datum: 06/2016

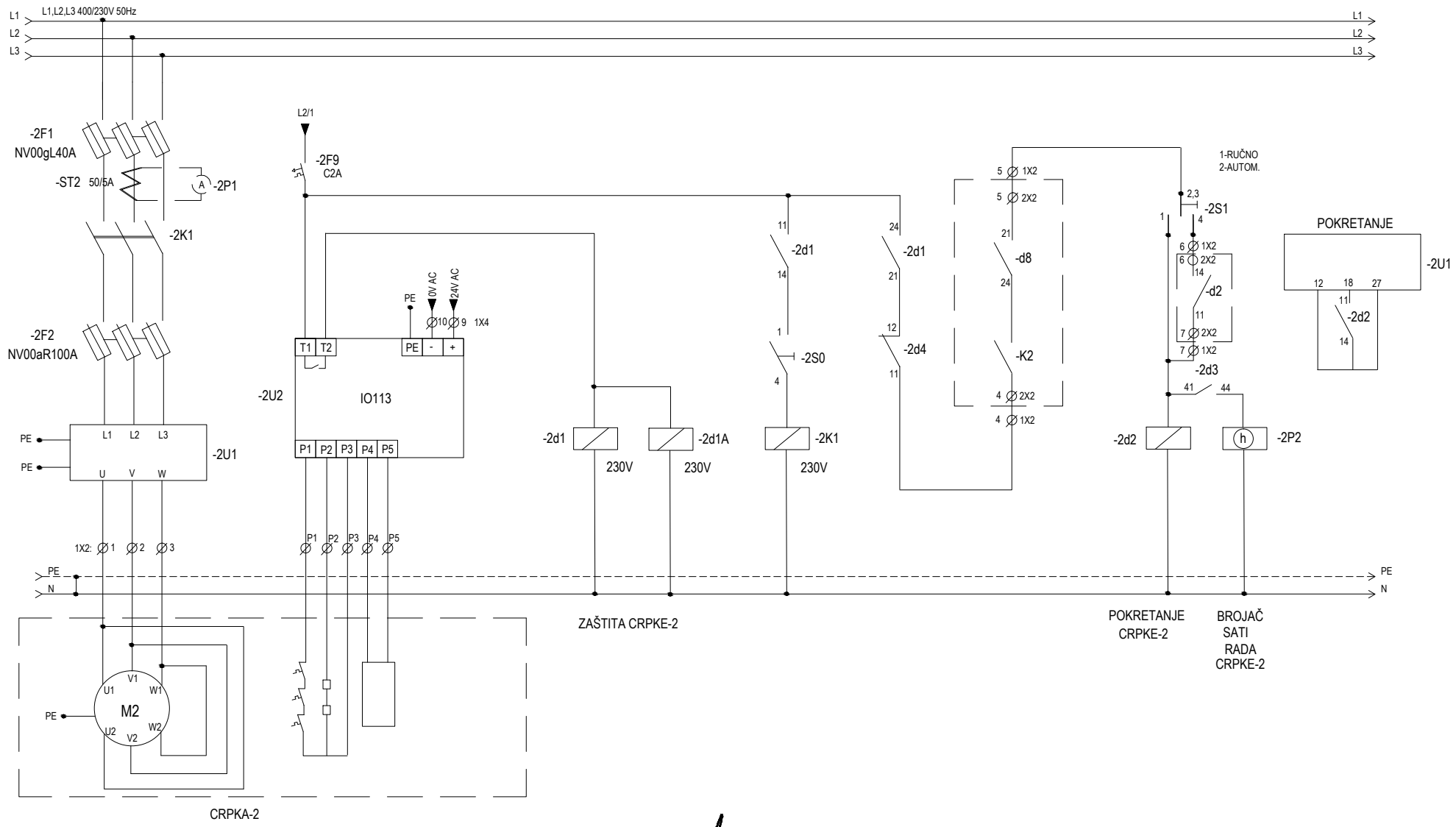

Građevina: CRPNA STANICA "DIKLO"	Projektant: BOŽIDAR ŠKARA dipl.ing.el.	Broj projekta: 16078/1	Sadržaj nacrta: NAPAJANJE I RAZVOD 1
Investitor: ODVODNJA d.o.o., Hrvatskog sabora 2/D, 23000 Zadar OIB 67946095697	BOŽIDAR ŠKARA dipl.ing.el. E925 OVLAŠTENI INŽENJER ELEKTROTEHNIKE	Uređaj: Lokacija: RO-CS	List: 4 Listova: 16
			Mjerilo: Datum: 06/2016
			Broj nacrta:

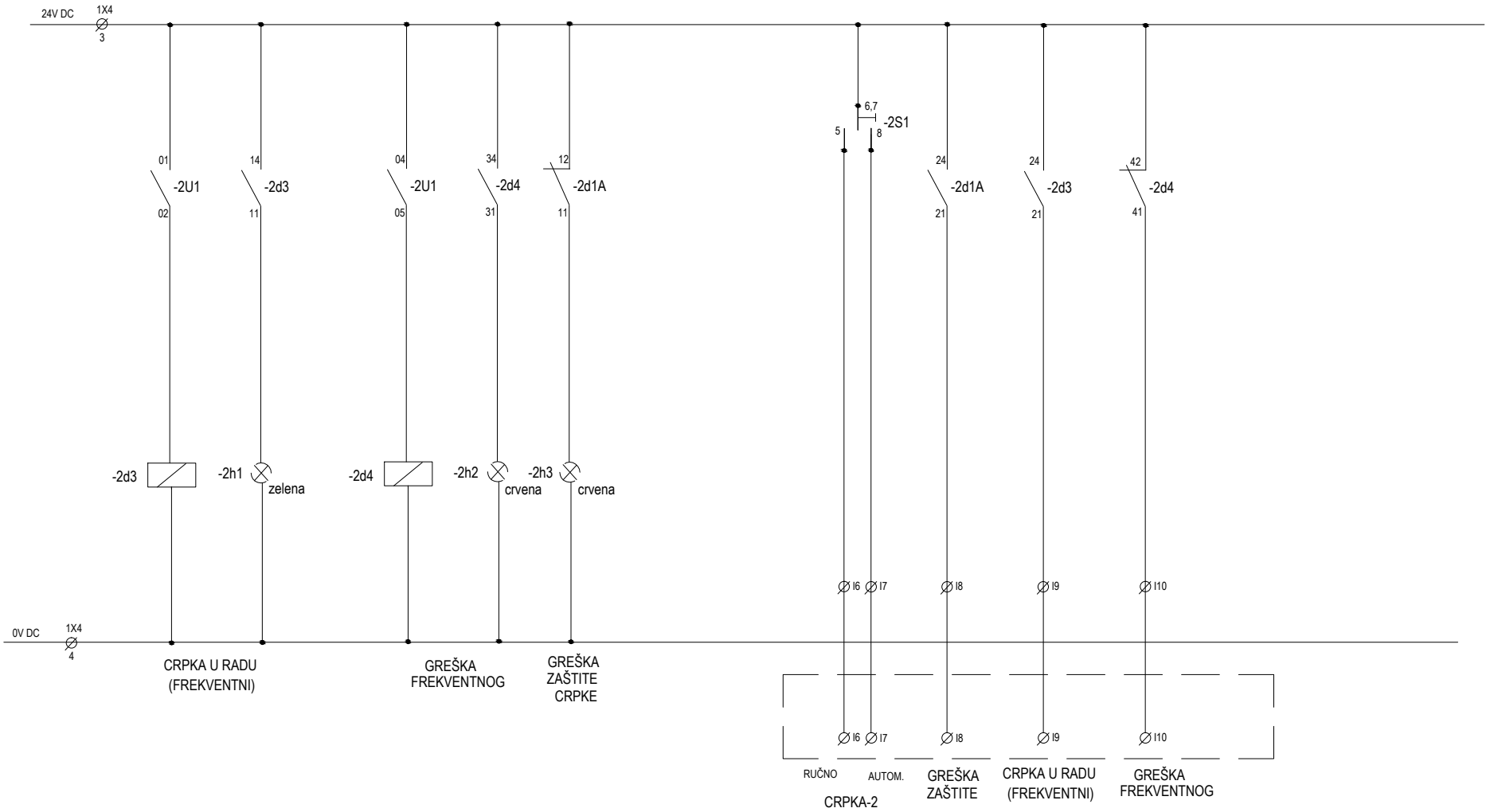

Građevina: CRPNA STANICA "DIKLO"	Projektant: BOŽIDAR ŠKARA dipl.ing.el.	Broj projekta: 16078/1	Sadržaj nacrta: NAPAJANJE I RAZVOD 1
Investitor: ODVODNJA d.o.o., Hrvatskog sabora 2/D, 23000 Zadar OIB 67946095697		Uređaj: Lokacija: RO-CS	Broj nacrta: List: 5 Listova: 16 Mjerilo: Datum: 06/2016

BOŽIDAR ŠKARA dipl.ing.el. E925 OVLAŠTENI INŽENJER ELEKTROTEHNIKE

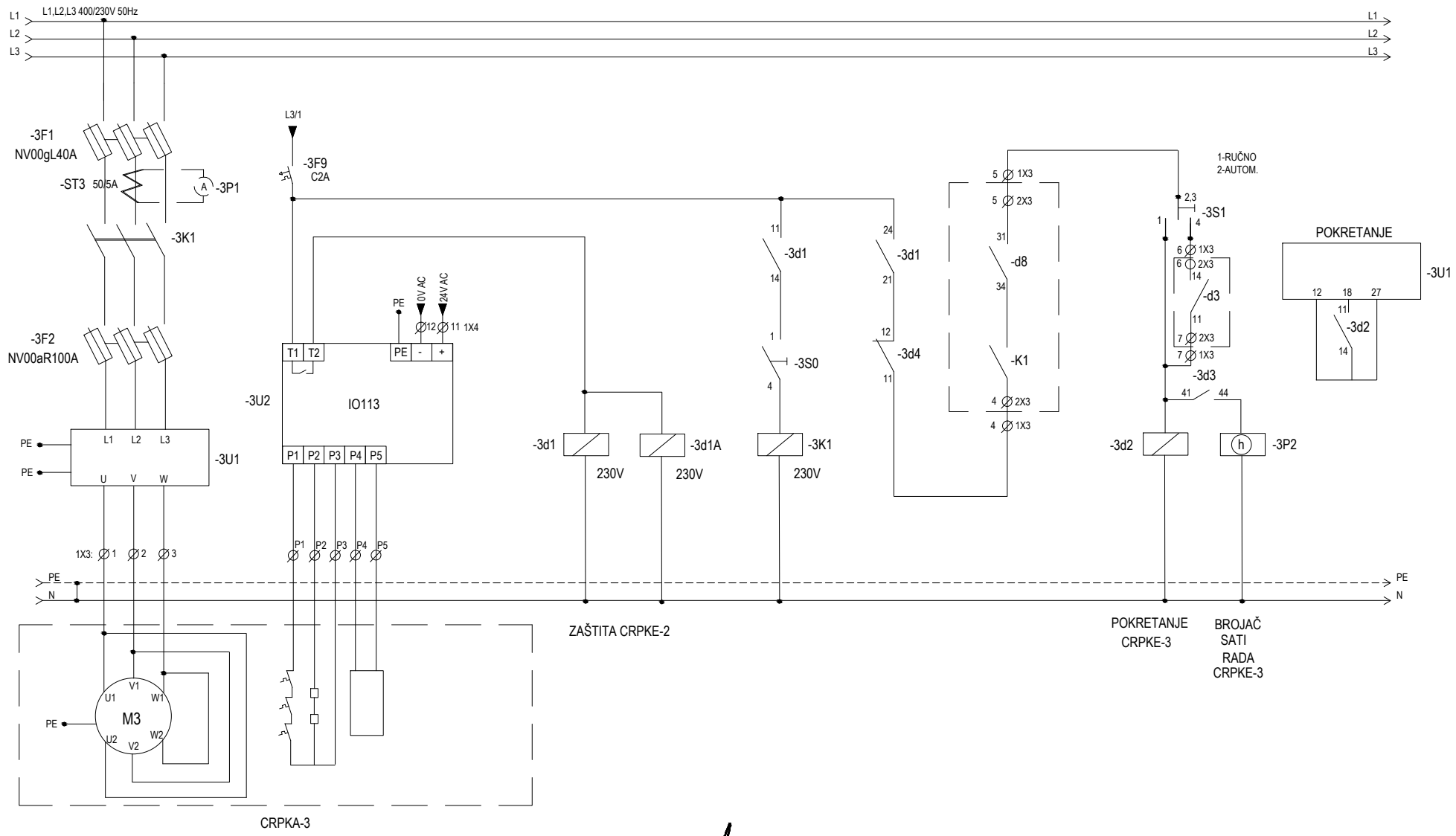

Građevina: CRPNA STANICA "DIKLO"	Projektant: BOŽIDAR ŠKARA dipl.ing.el.	Broj projekta: 16078/1	Sadržaj nacrta: NAPAJANJE I RAZVOD 1
Investitor: ODVODNJA d.o.o., Hrvatskog sabora 2/D, 23000 Zadar OIB 67946095697	BOŽIDAR ŠKARA dipl.ing.el. E925 OVLAŠTENI INŽENJER ELEKTROTEHNIKE	Uređaj: Lokacija: RO-CS	Broj nacrta: List: 6 Listova: 16 Mjerilo: Datum: 06/2016

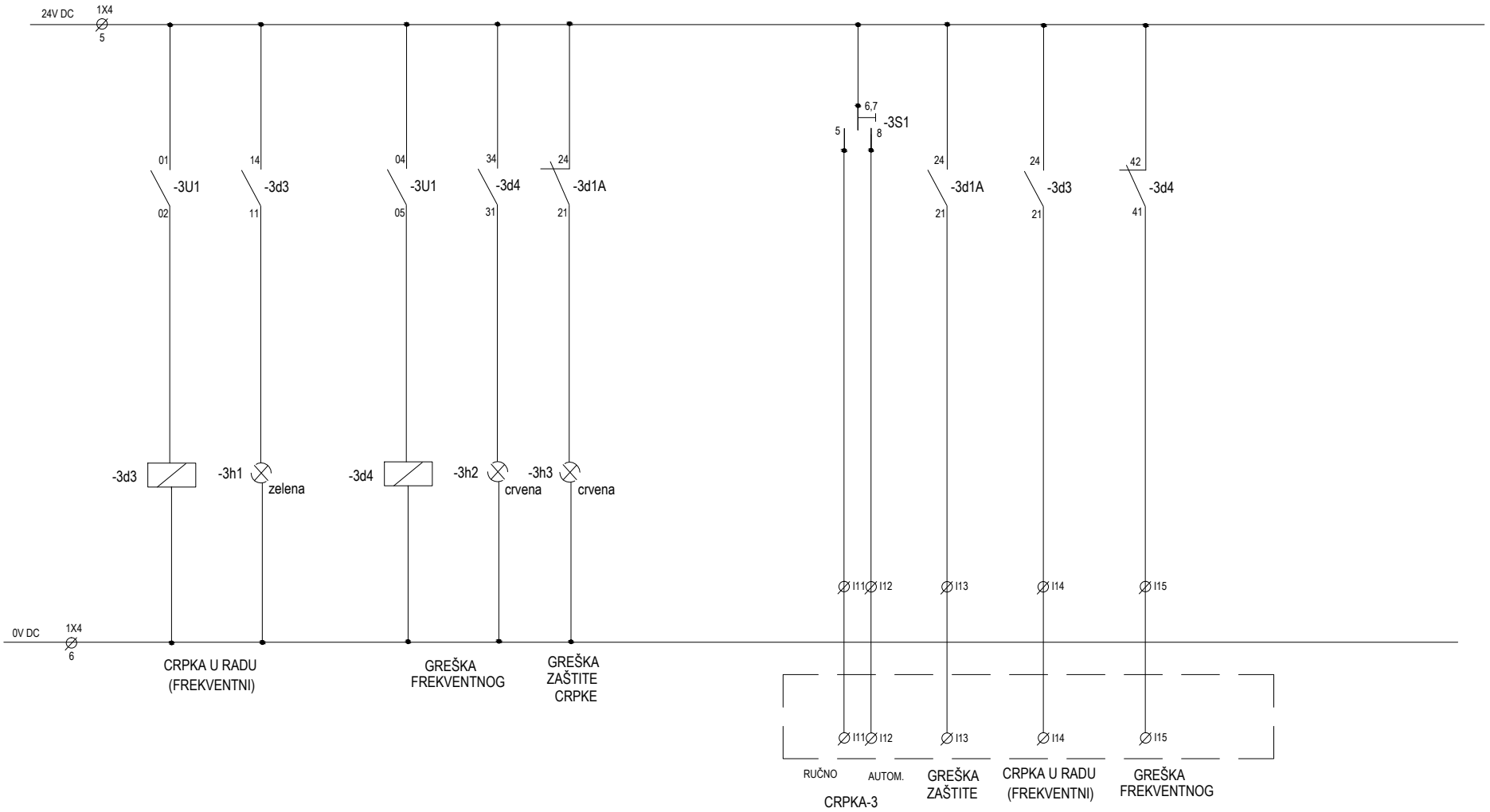

Građevina: CRPNA STANICA "DIKLO"	Projektant: BOŽIDAR ŠKARA dipl.ing.el.	Broj projekta: 16078/1	Sadržaj nacrta: NAPAJANJE I RAZVOD 1
Investitor: ODVODNJA d.o.o., Hrvatskog sabora 2/D, 23000 Zadar OIB 67946095697	BOŽIDAR ŠKARA dipl.ing.el. E925 OVLAŠTENI INŽENJER ELEKTROTEHNIKE	Uređaj: Lokacija: RO-CS	Broj nacrta: List: 7 Listova: 16 Mjerilo: Datum: 06/2016

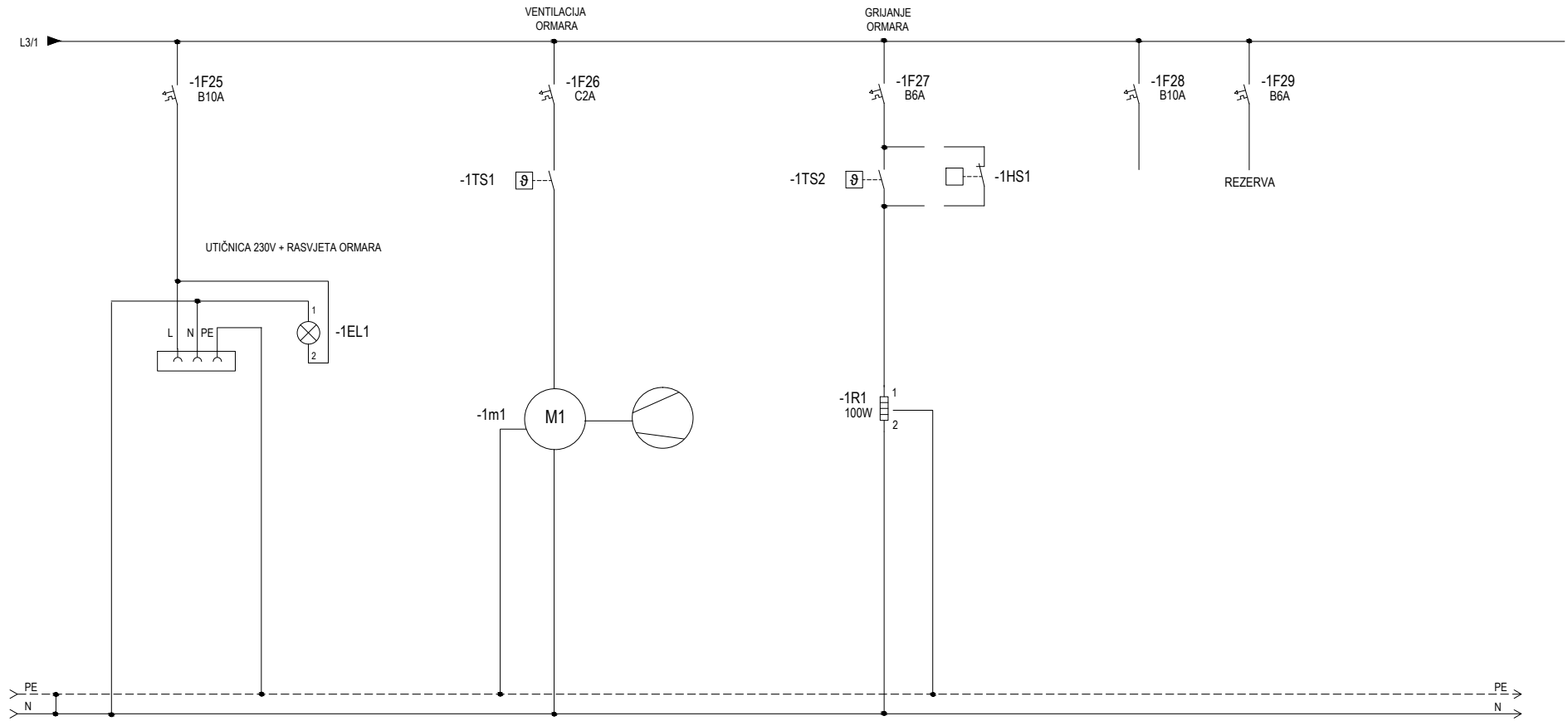

Građevina: CRPNA STANICA "DIKLO"	Projektant: BOŽIDAR ŠKARA dipl.ing.el.	Broj projekta: 16078/1	Sadržaj nacrta: NAPAJANJE I RAZVOD 1
Investitor: ODVODNJA d.o.o., Hrvatskog sabora 2/D, 23000 Zadar OIB 67946095697		Uređaj: Lokacija: RO-CS	Broj nacrta: List: 8 Listova: 16 Mjerilo: Datum: 06/2016

BOŽIDAR ŠKARA dipl.ing.el. E925 OVLAŠTENI INŽENJER ELEKTROTEHNIKE

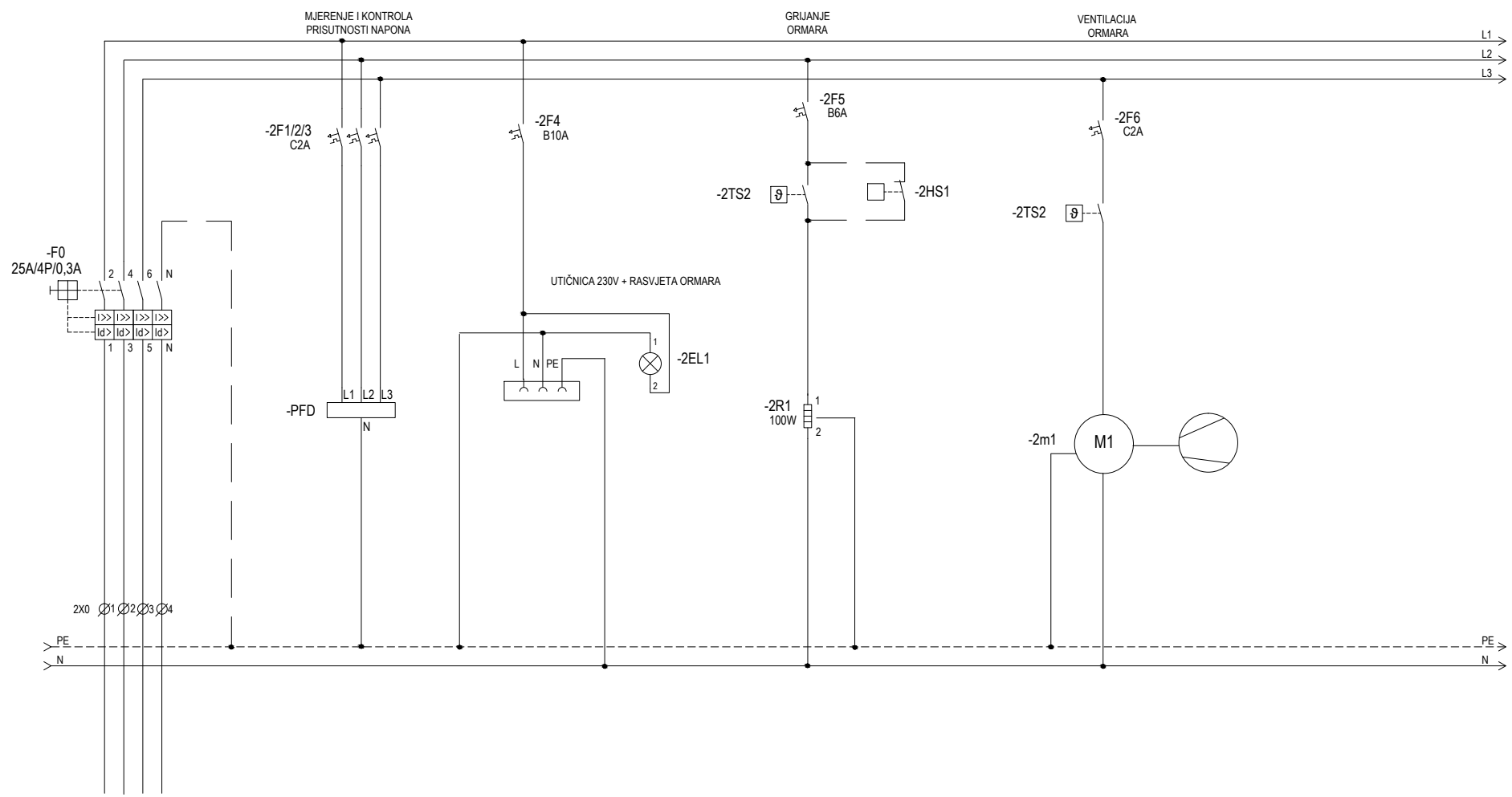

Građevina: CRPNA STANICA "DIKLO"	Projektant: BOŽIDAR ŠKARA dipl.ing.el.	Broj projekta: 16078/1	Sadržaj nacrta: NAPAJANJE I RAZVOD 1
Investitor: ODVODNJA d.o.o., Hrvatskog sabora 2/D, 23000 Zadar OIB 67946095697	BOŽIDAR ŠKARA dipl.ing.el. E925 OVLAŠTENI INŽENJER ELEKTROTEHNIKE	Uređaj: Lokacija: RO-CS	Broj nacrta: List: 9 Listova: 16 Mjerilo: Datum: 06/2016

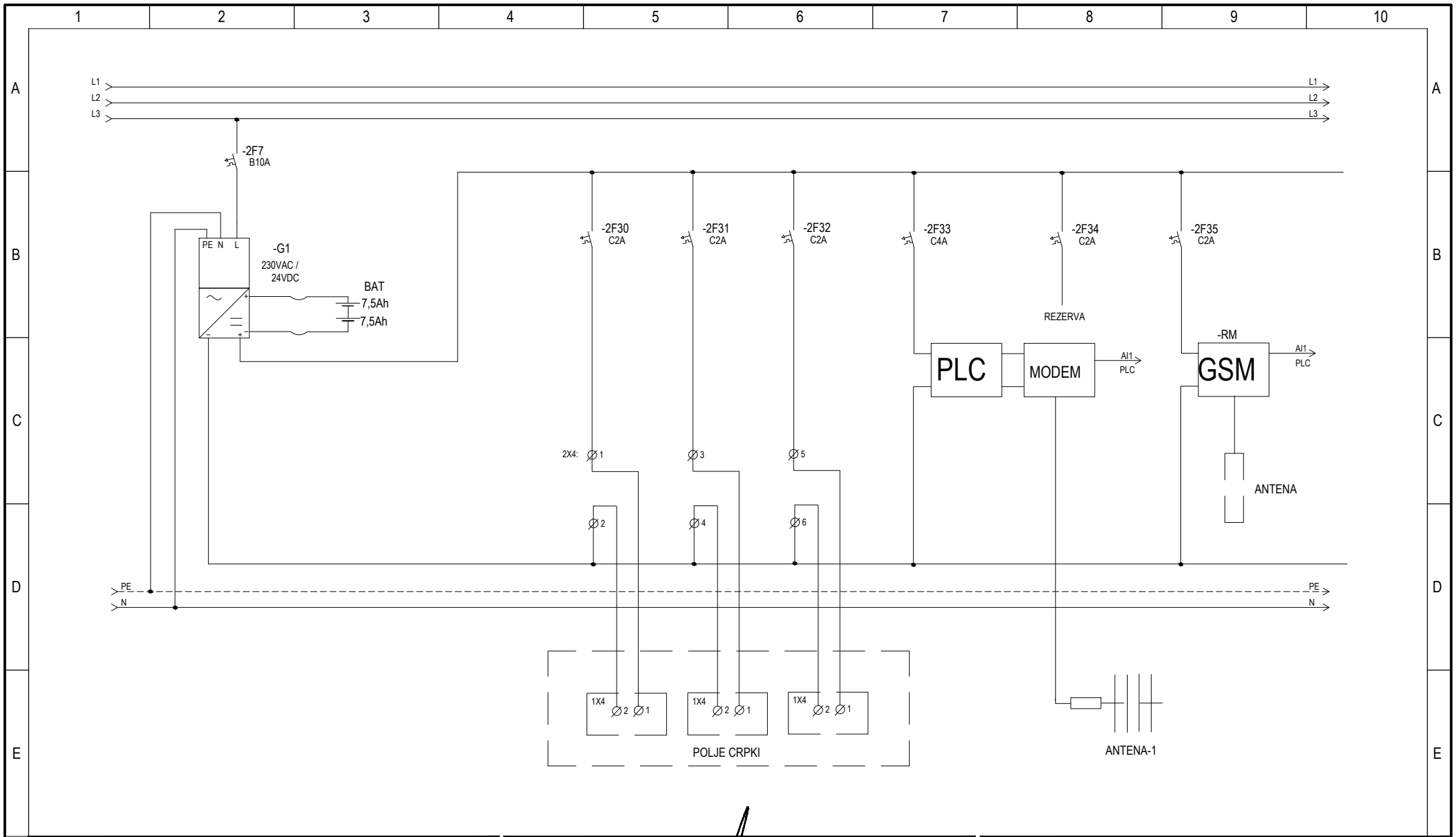

Građevina: CRPNA STANICA "DIKLO"	Projektant: BOŽIDAR ŠKARA dipl.ing.el.	Broj projekta: 16078/1	Sadržaj nacrta: NAPAJANJE I RAZVOD 1
Investitor: ODVODNJA d.o.o., Hrvatskog sabora 2/D, 23000 Zadar OIB 67946095697	BOŽIDAR ŠKARA dipl.ing.el. E925 OVLAŠTENI INŽENJER ELEKTROTEHNIKE	Uređaj: Lokacija: RO-CS	Broj nacrta: List: 10 Listova: 16 Mjerilo: Datum: 06/2016

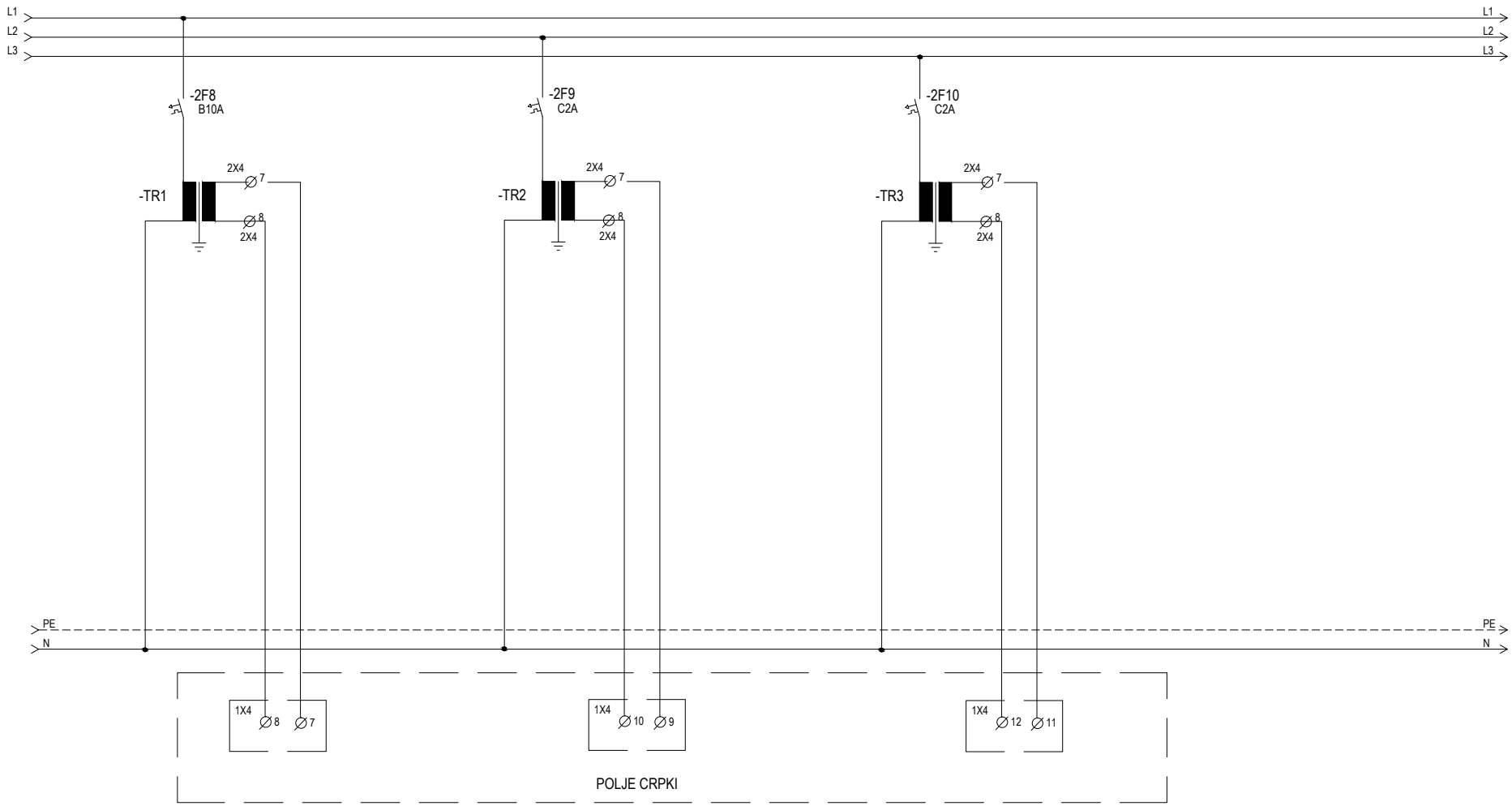

Građevina: CRPNA STANICA "DIKLO"	Projektant: BOŽIDAR ŠKARA dipl.ing.el.	Broj projekta: 16078/1	Sadržaj nacrta: NAPAJANJE I RAZVOD 1
Investitor: ODVODNJA d.o.o., Hrvatskog sabora 2/D, 23000 Zadar OIB 67946095697	BOŽIDAR ŠKARA dipl.ing.el. E925 OVLAŠTENI INŽENJER ELEKTROTEHNIKE	Uređaj: Lokacija: RO-CS	List: 11 Listova: 16
			Mjerilo: Datum: 06/2016

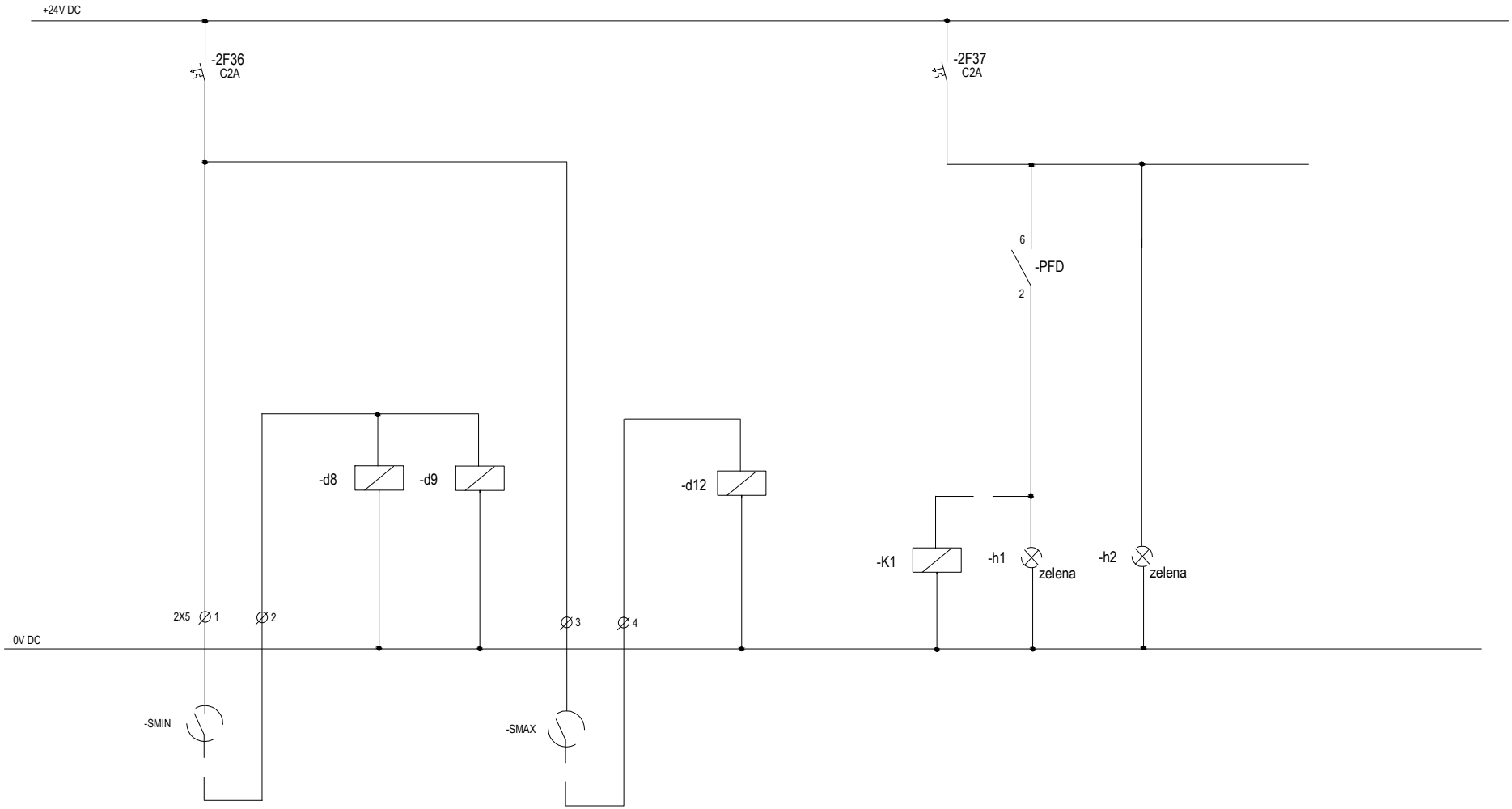

Građevina: CRPNA STANICA "DIKLO"	Projektant: BOŽIDAR ŠKARA dipl.ing.el.	Broj projekta: 16078/1	Sadržaj nacrta: NAPAJANJE I RAZVOD 1
Investitor: ODVODNJA d.o.o., Hrvatskog sabora 2/D, 23000 Zadar OIB 67946095697	BOŽIDAR ŠKARA dipl.ing.el. E925 OVLAŠTENI INŽENJER ELEKTROTEHNIKE	Uređaj: Lokacija: RO-CS	Broj nacrta: List: 12 Listova: 16 Mjerilo: Datum: 06/2016

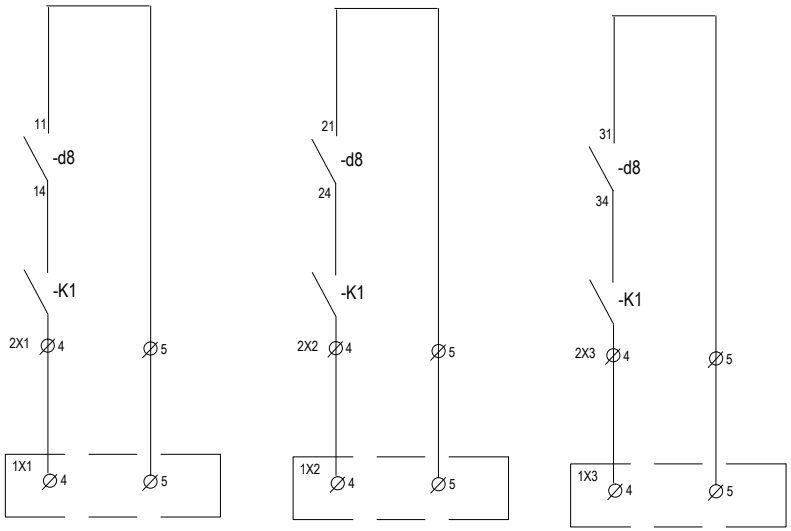

POLJE CRPKI

Građevina: CRPNA STANICA "DIKLO"	Projektant: BOŽIDAR ŠKARA dipl.ing.el.	Broj projekta: 16078/1	Sadržaj nacrta: NAPAJANJE I RAZVOD 1
Investitor: ODVODNJA d.o.o., Hrvatskog sabora 2/D, 23000 Zadar OIB 67946095697	BOŽIDAR ŠKARA dipl.ing.el. E925 OVLAŠTENI INŽENJER ELEKTROTEHNIKE	Uređaj: Lokacija: RO-CS	Broj nacrta: List: 13 Listova: 16 Mjerilo: Datum: 06/2016

PLC-DIGITALNI ULAZI

RUČNO CRPKA-1 I1	AUTOMATSKI CRPKA-1 I2	GREŠKA ZAŠTITE CRPKA-1 I3	FREK. U RADU CRPKA-1 I4	GREŠKA FREK. 1U1 I5	RUČNO CRPKA-2 I6	AUTOMATSKI CRPKA-2 I7	GREŠKA ZAŠTITE CRPKA-2 I8	FREK. U RADU CRPKA-2 I9	GREŠKA FREK. 2U1 I10		

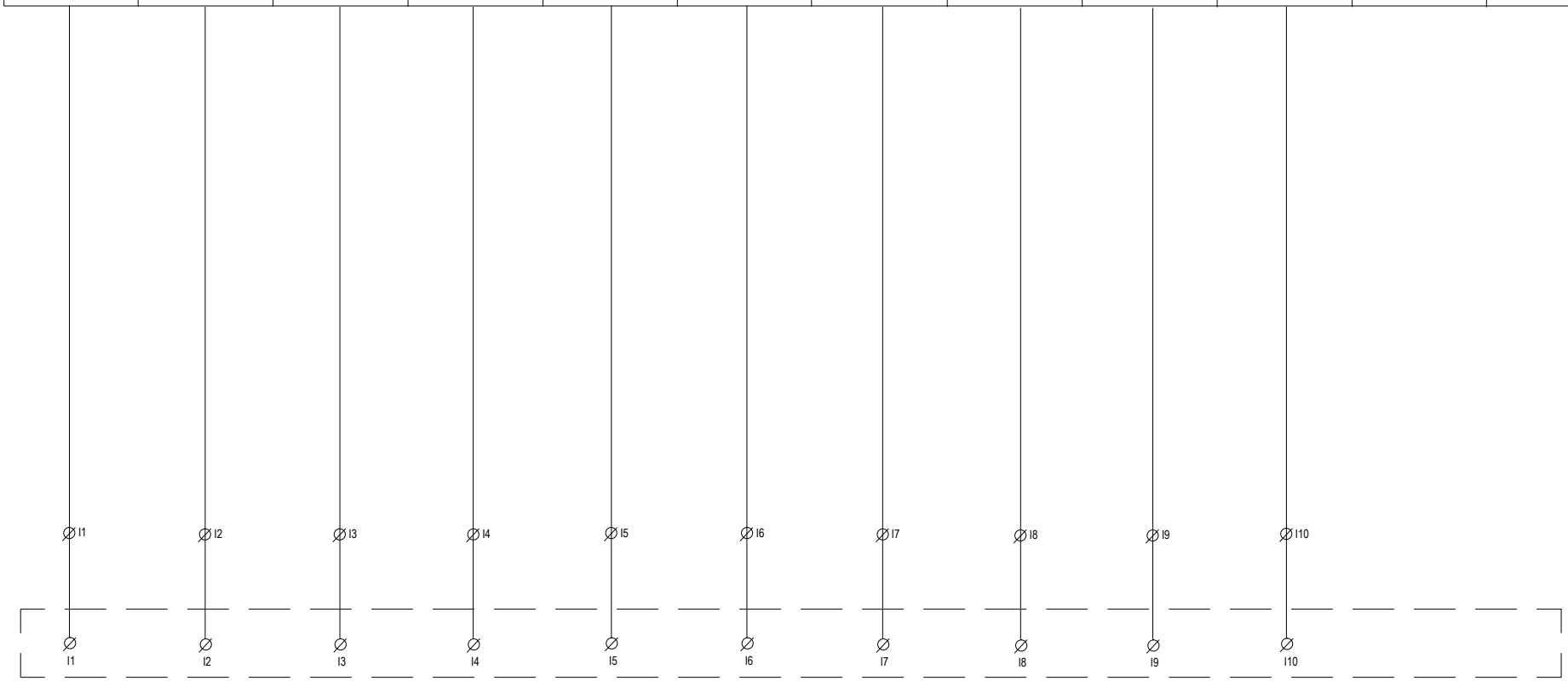

POLJE CRPKI

Građevina: CRPNA STANICA "DIKLO"	Projektant: BOŽIDAR ŠKARA dipl.ing.el.	Broj projekta: 16078/1	Sadržaj nacrta: NAPAJANJE I RAZVOD 1
Investitor: ODVODNJA d.o.o., Hrvatskog sabora 2/D, 23000 Zadar OIB 67946095697	BOŽIDAR ŠKARA dipl.ing.el. E 925 OVLAŠTENI INŽENJER ELEKTROTEHNIKE	Uređaj: Lokacija: RO-CS	Broj nacrta: List: 14 Listova: 16 Mjerilo: Datum: 06/2016

PLC-DIGITALNI ULAZI

RUČNO CRPKA-3 I11	AUTOMATSKI CRPKA-3 I12	GREŠKA ZAŠTITE CRPKA-3 I13	FREK. U RADU CRPKA-3 I14	GREŠKA FREK. 3U1 I15	MIN. RAZINA I16	MAX. RAZINA I17	KONTROLA NAPONA I18				

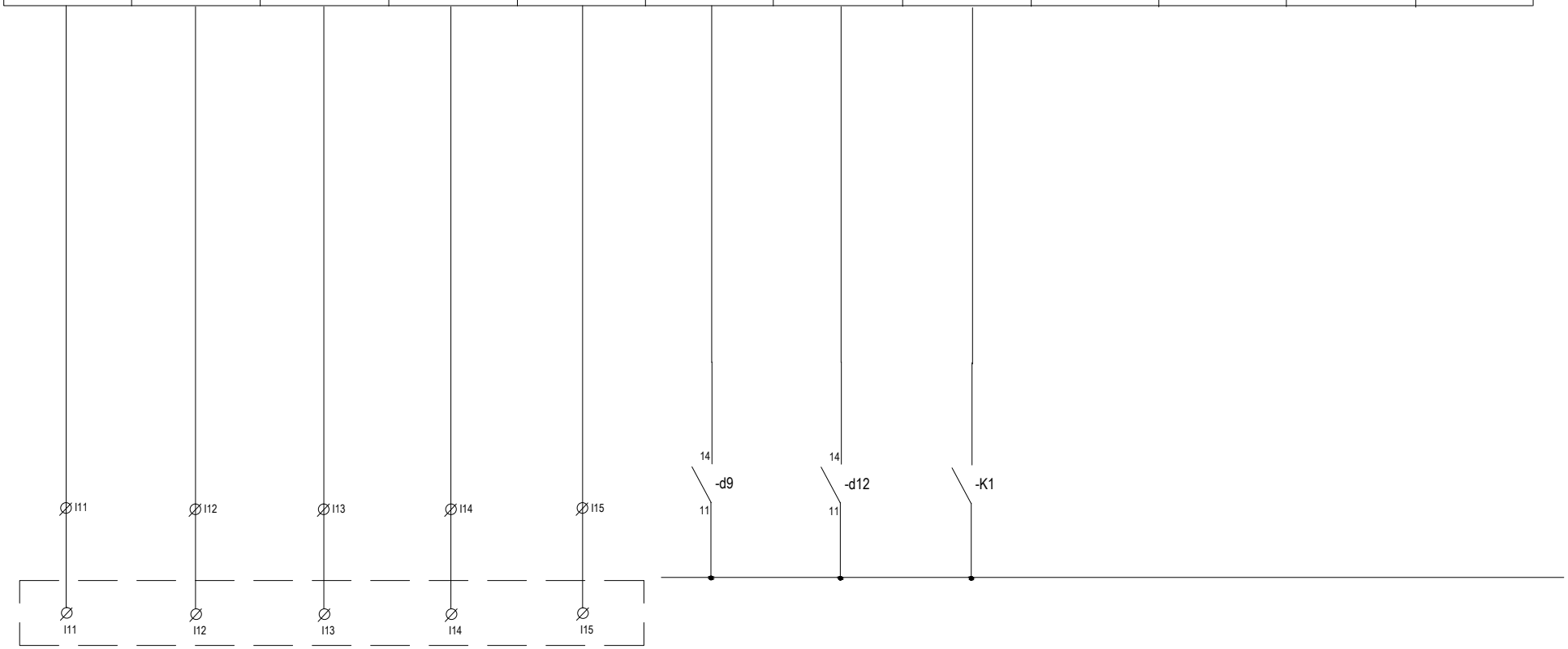

POLJE CRPKI

Građevina: CRPNA STANICA "DIKLO"	Projektant: BOŽIDAR ŠKARA dipl.ing.el.	Broj projekta: 16078/1	Sadržaj nacrta: NAPAJANJE I RAZVOD 1
Investitor: ODVODNJA d.o.o., Hrvatskog sabora 2/D, 23000 Zadar OIB 67946095697	BOŽIDAR ŠKARA dipl.ing.el. E 925 OVLAŠTENI INŽENJER ELEKTROTEHNIKE	Uređaj: Lokacija: RO-CS	Broj nacrta: List: 15 Listova: 16 Mjerilo: Datum: 06/2016

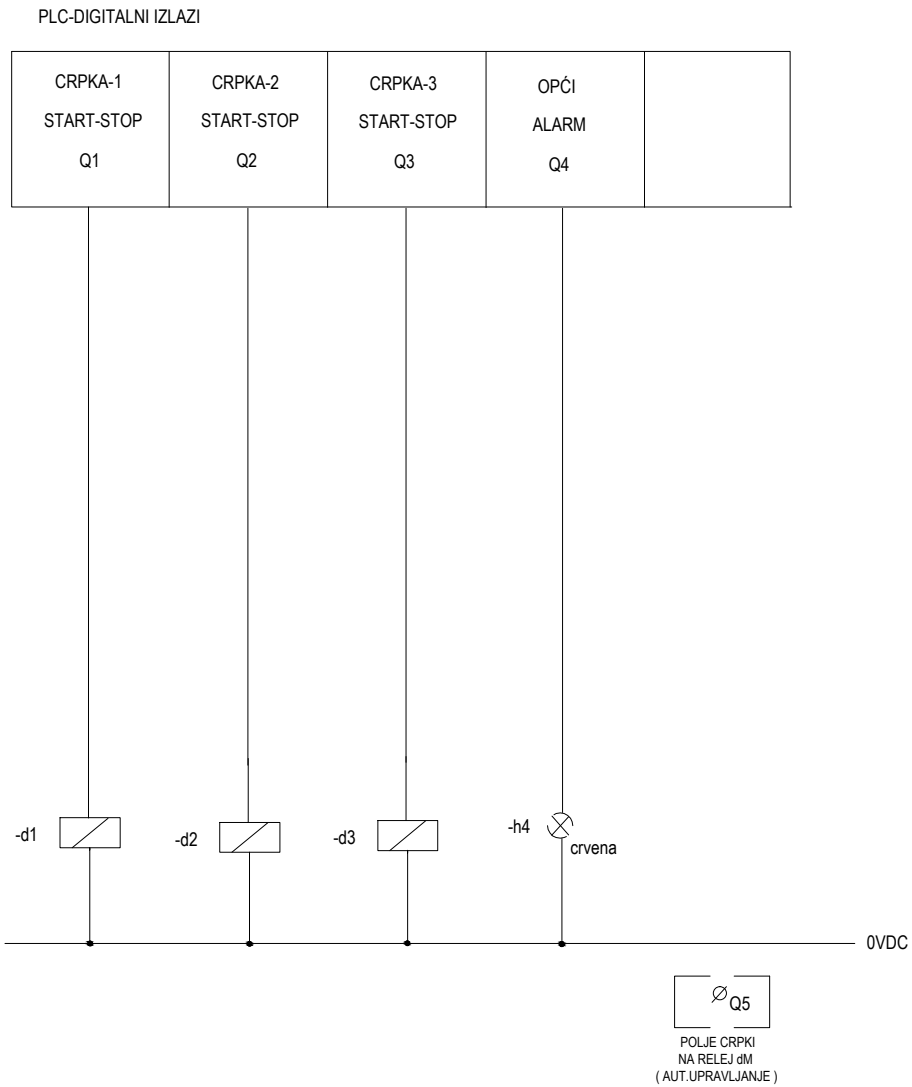

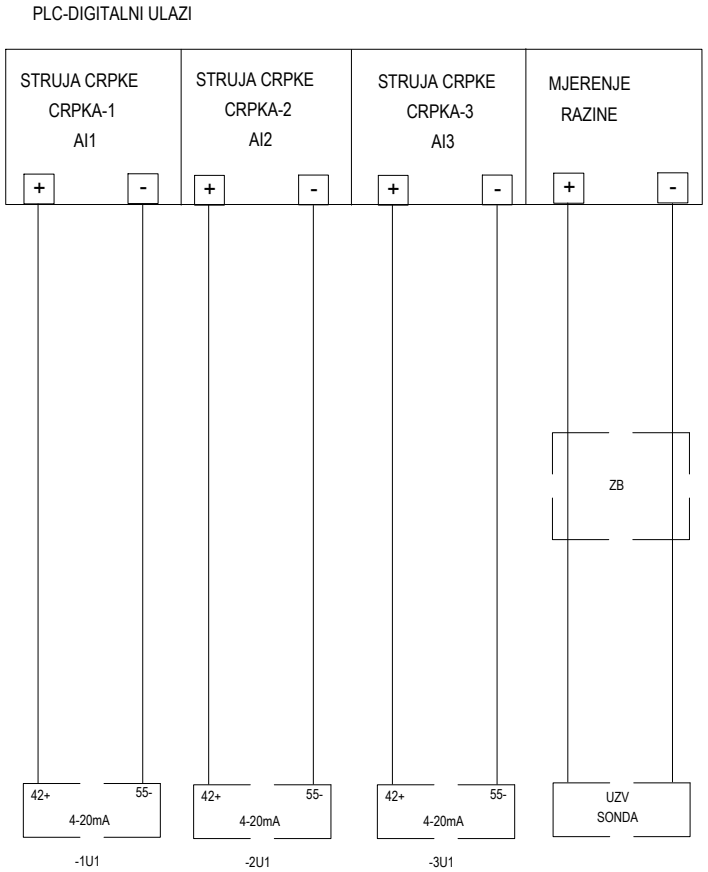

Građevina: CRPNA STANICA "DIKLO"	Projektant: BOŽIDAR ŠKARA dipl.ing.el.	Broj projekta: 16078/1	Sadržaj nacrta: NAPAJANJE I RAZVOD 1
Investitor: ODVODNJA d.o.o., Hrvatskog sabora 2/D, 23000 Zadar OIB 67946095697	BOŽIDAR ŠKARA dipl.ing.el. E925 OVLAŠTENI INŽENJER ELEKTROTEHNIKE	Uređaj: Lokacija: RO-CS	Broj nacrta: List: 16 Listova: 16 Mjerilo: Datum: 06/2016